VENTOSOL VD5100 LUNERO

Verdunklungsmarkise mit integrierter Tuchführung

VD5100

↔	min. 84 cm max. 400 cm	↕	min. 50 cm *max. 350 cm

* mit Motor: max. Höhe 200 cm
* mit Getriebe: max. Tuchfläche 8 m²

Beschreibung

Stranggepresstes Kastenprofil 100.5 mm hoch und 99 mm breit, leicht abgerundet. Die Seitendeckel bestehen aus Alu-Gusslegierung. Tuchwelle 60 mm Alu-Strangpress- oder 70 mm verzinktes Stahlprofil. Der Antrieb erfolgt manuell mittels Getriebe (Untersetzung 4:1) mit Endanschlag oder ab einer Gesamtfläche > 8 m² durch einen Wechselstrom-Rohrmotor 230V/50Hz mit Friktionsbremse und elektronischer Endlagen-Abschaltung. Gegenlager aus einer Alu-Gusslegierung passend zum Seitendeckel.
Das Alu-Strangpress-Fallprofil mit der Dimension 24 x 40 mm wird mit einem durchgezogenen Flachstahl als zusätzliches Gewicht ausgerüstet. Alle Aluminiumprofile sowie die Alu-Gussteile sind pulverbeschichtet. Die Kunststoffbandbürste bildet den Abschluss der Markise. Lichtdichtes Markisentuch (Soltis B92-N) aus der STOBAG-Collection.

VD5100/1 Wandmontage
Befestigung an der Wand via Direktverschraubung oder mittels Befestigungshalter aus Aluminium.
Die seitlichen U-Führungsprofile (Alu-Strangpressprofile 41 x 34 mm) haben eine integrierte Nut für die Aufnahme der Halterungen und sind mit dem SIR-System (Soft Integrated Retaining System) aus Kunststoff ausgerüstet.

VD5100/2 Leibungsmontage
Befestigung in der Leibung durch die Führungsschiene.
Die seitlichen U-Führungsprofile (Alu-Strangpressprofile 33 x 34 mm) sind ausschliesslich für die Leibungsmontage geeignet. Zur freien Bewegung und zur Sicherung des SIR-Systems (Soft Integrated Retaining System) sind zwei Kunststoffprofilführungen aufgedrückt.

LIEFERART
Mit Kastenprofil: Markise komplett zusammengebaut mit aufgezogenem Tuch und Führungsschienen separat mitgeliefert.

VENTOSOL VD5100 LUNERO

Verdunklungsmarkise mit integrierter Tuchführung

VD5100/1

Direkte Wandmontage

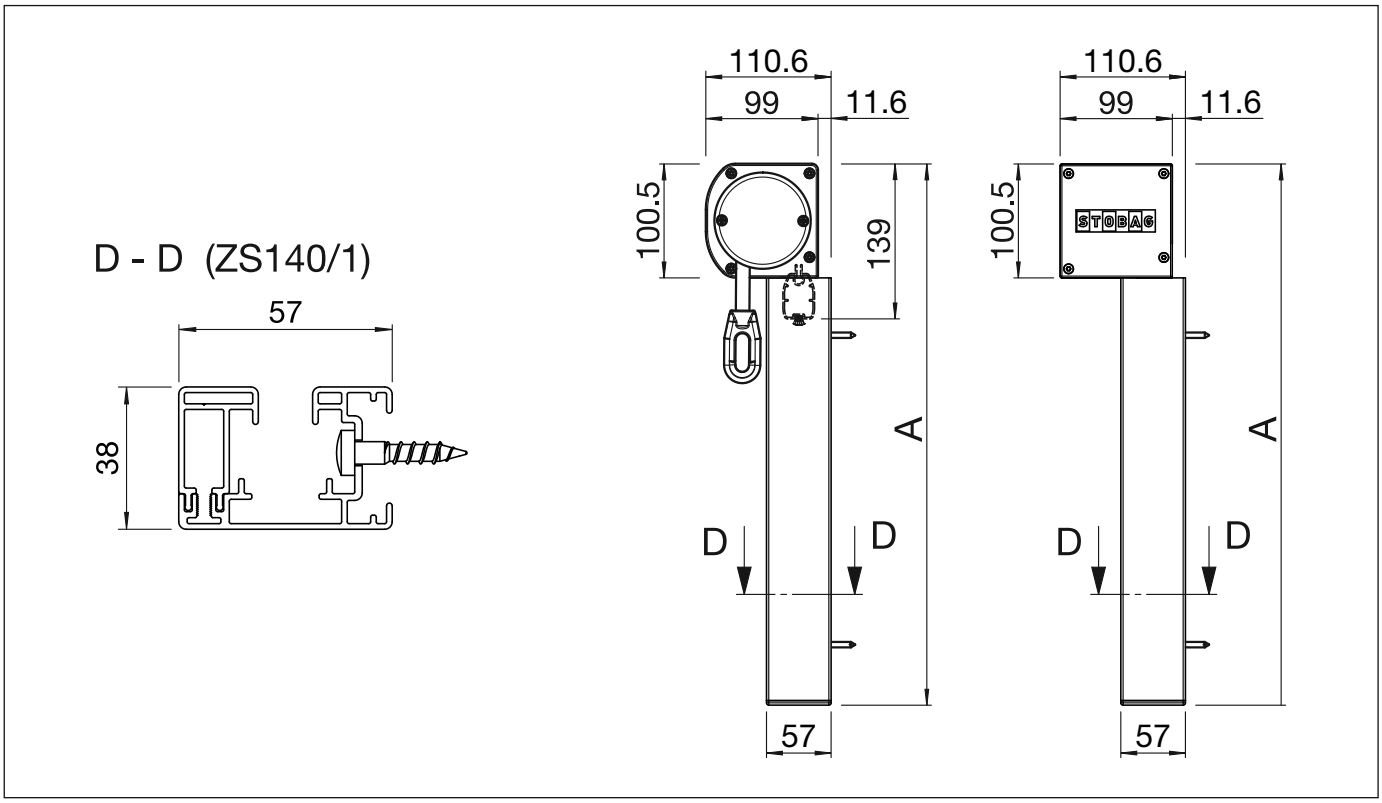

VD5100/1

Montageplan mit direkter Wandmontage

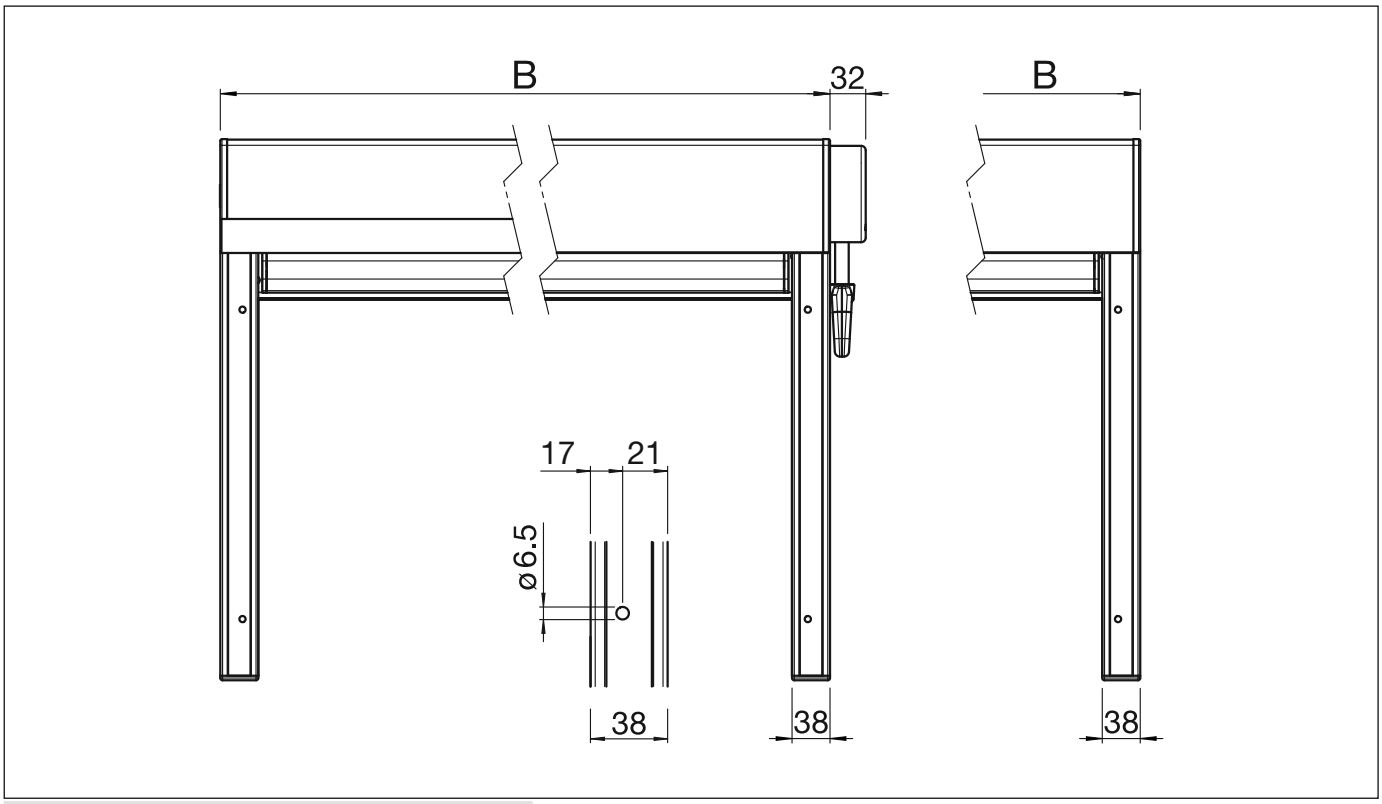

A = Total Höhe

B = Total Breite

Technische Änderungen jederzeit vorbehalten © STOBAG

VENTOSOL VD5100 LUNERO

Verdunklungsmarkise mit integrierter Tuchführung

VD5100/1

Wandmontage mit Befestigungshalter

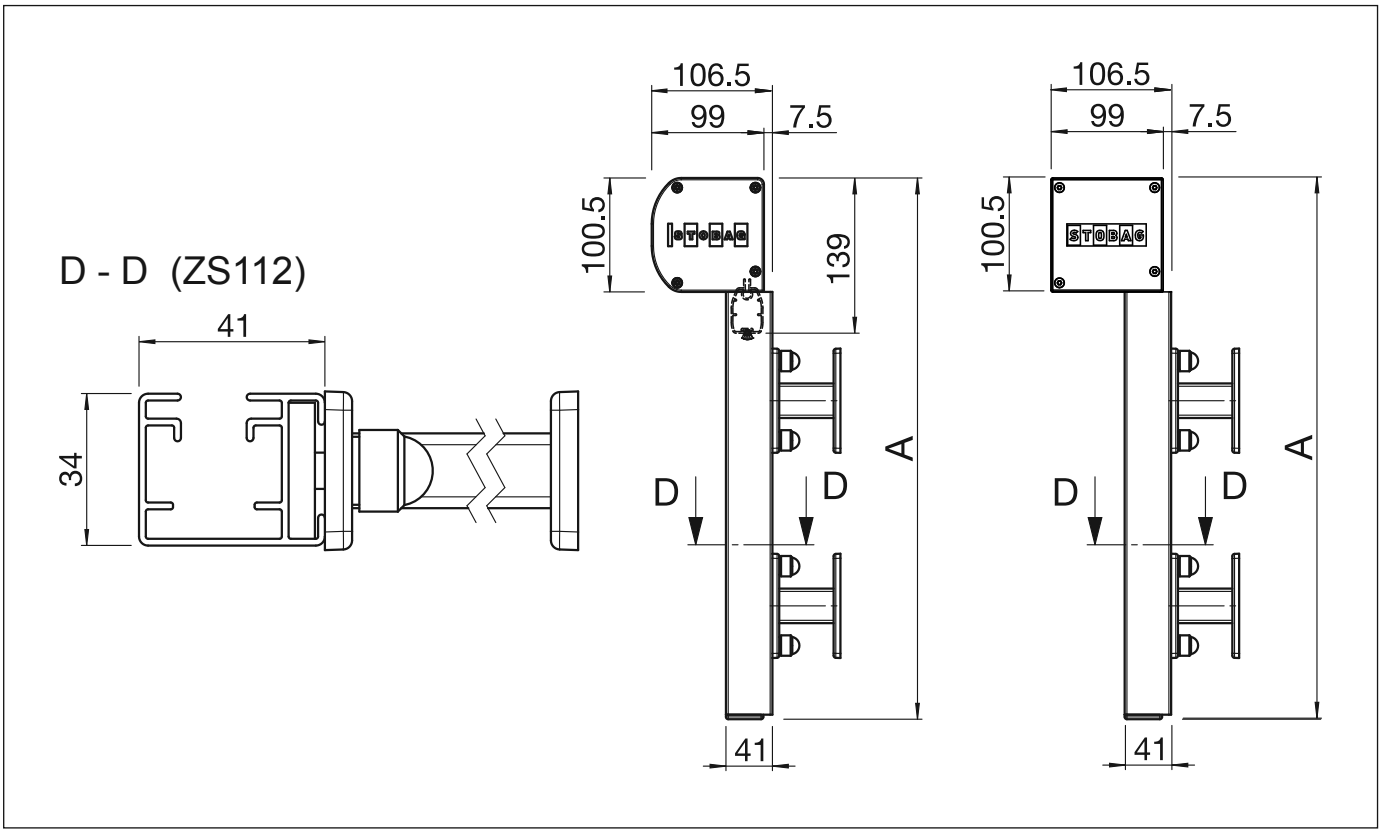

VS5100/1

Wandmontage mit Befestigungshalter

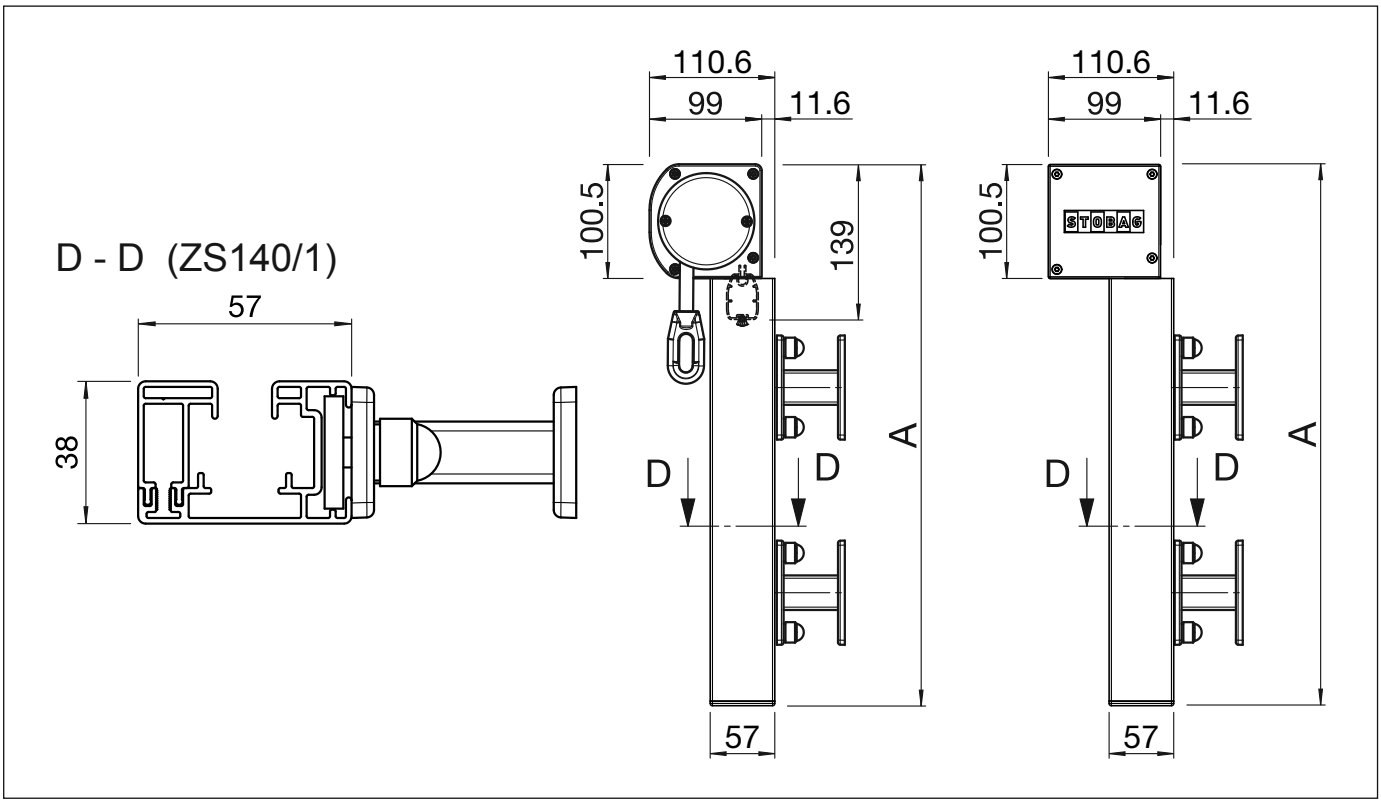

VENTOSOL VD5100 LUNERO

Verdunklungsmarkise mit integrierter Tuchführung

VS5100/1

Montageplan mit Befestigungshalter

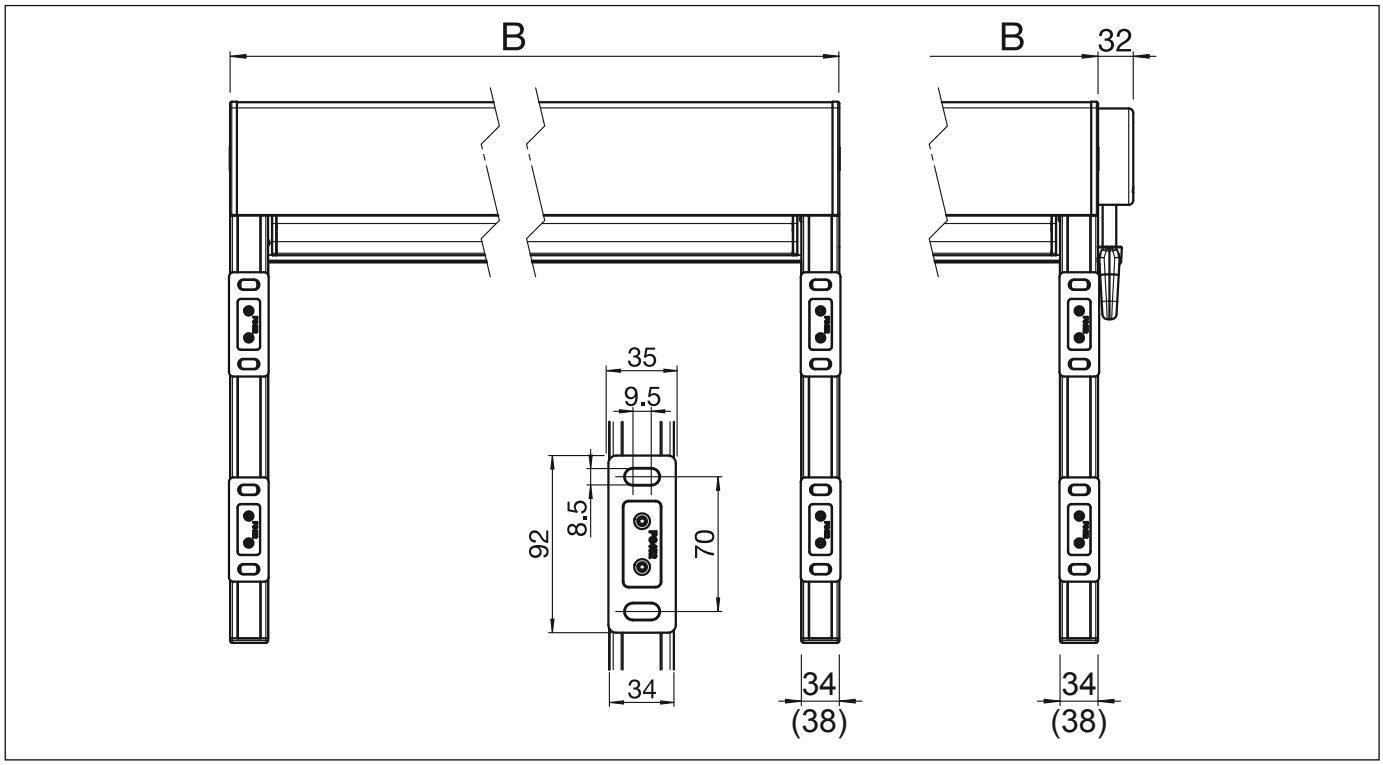

A = Total Höhe

B = Total Breite

VS5100/2

Leibungsmontage mit Motor

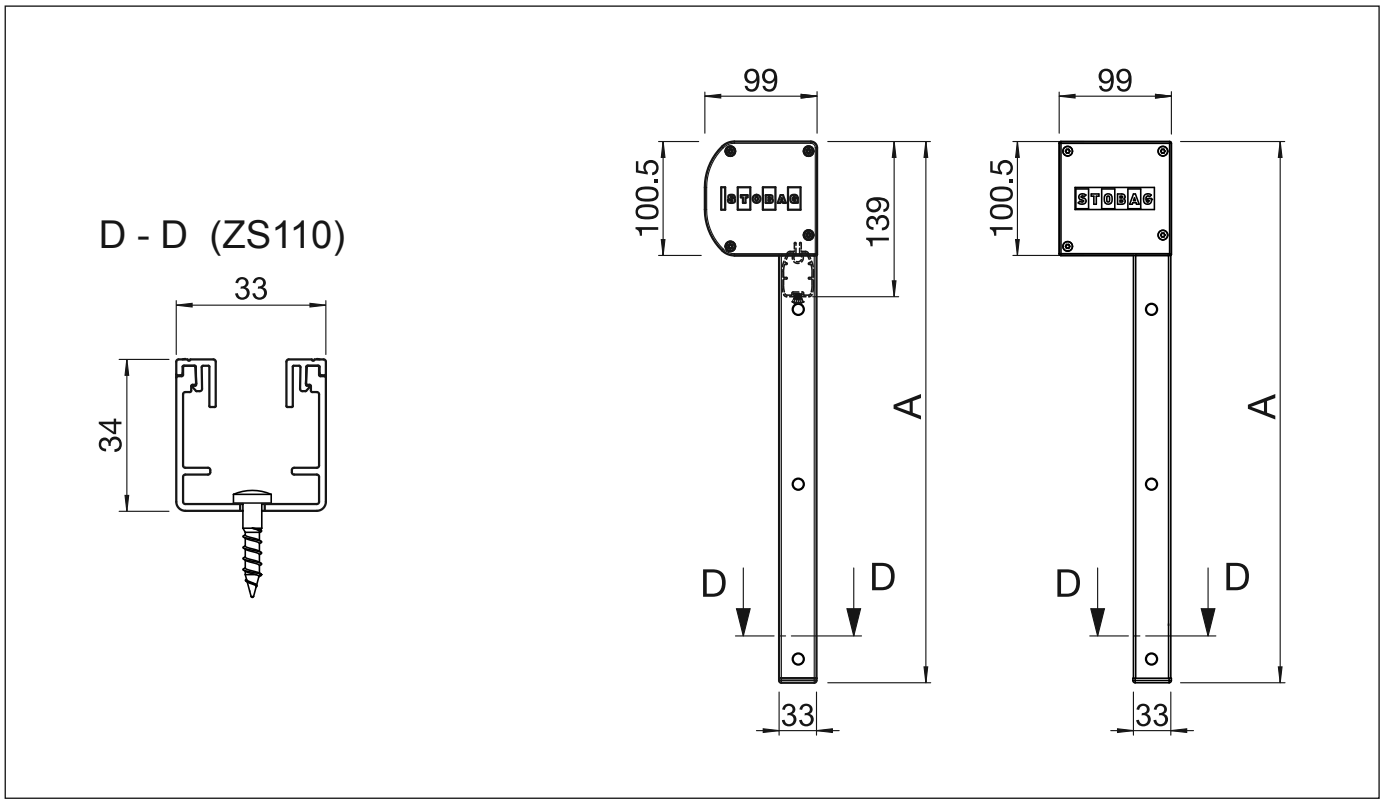

Technische Änderungen jederzeit vorbehalten © STOBAG

VENTOSOL VD5100 LUNERO

Verdunklungsmarkise mit integrierter Tuchführung

VS5100/2

Leibungsmontage mit Motor

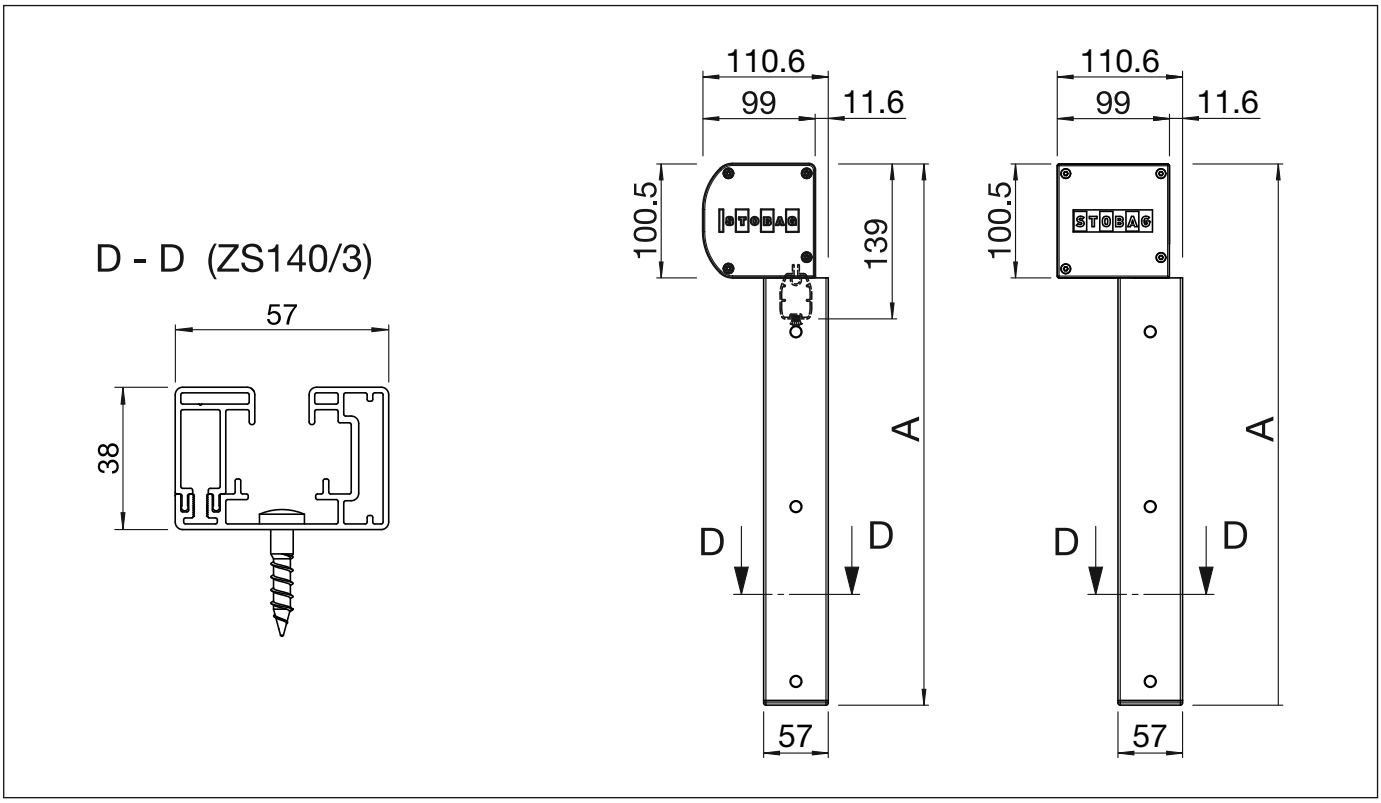

VS5100/2

Montageplan mit Motor

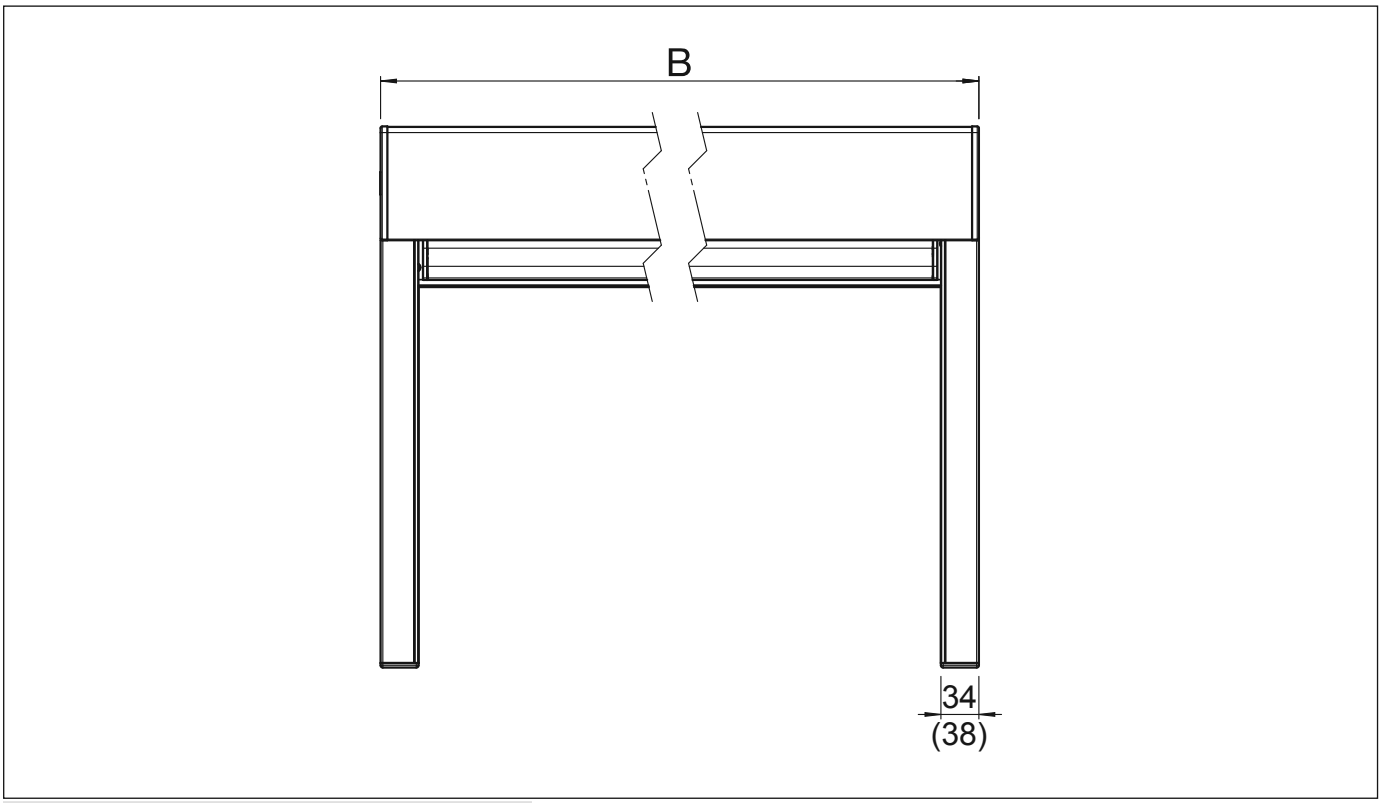

A = Total Höhe

B = Total Breite

VENTOSOL VD5100 LUNERO

Verdunklungsmarkise mit integrierter Tuchführung

VS5100/2

Leibungsmontage mit Getriebe

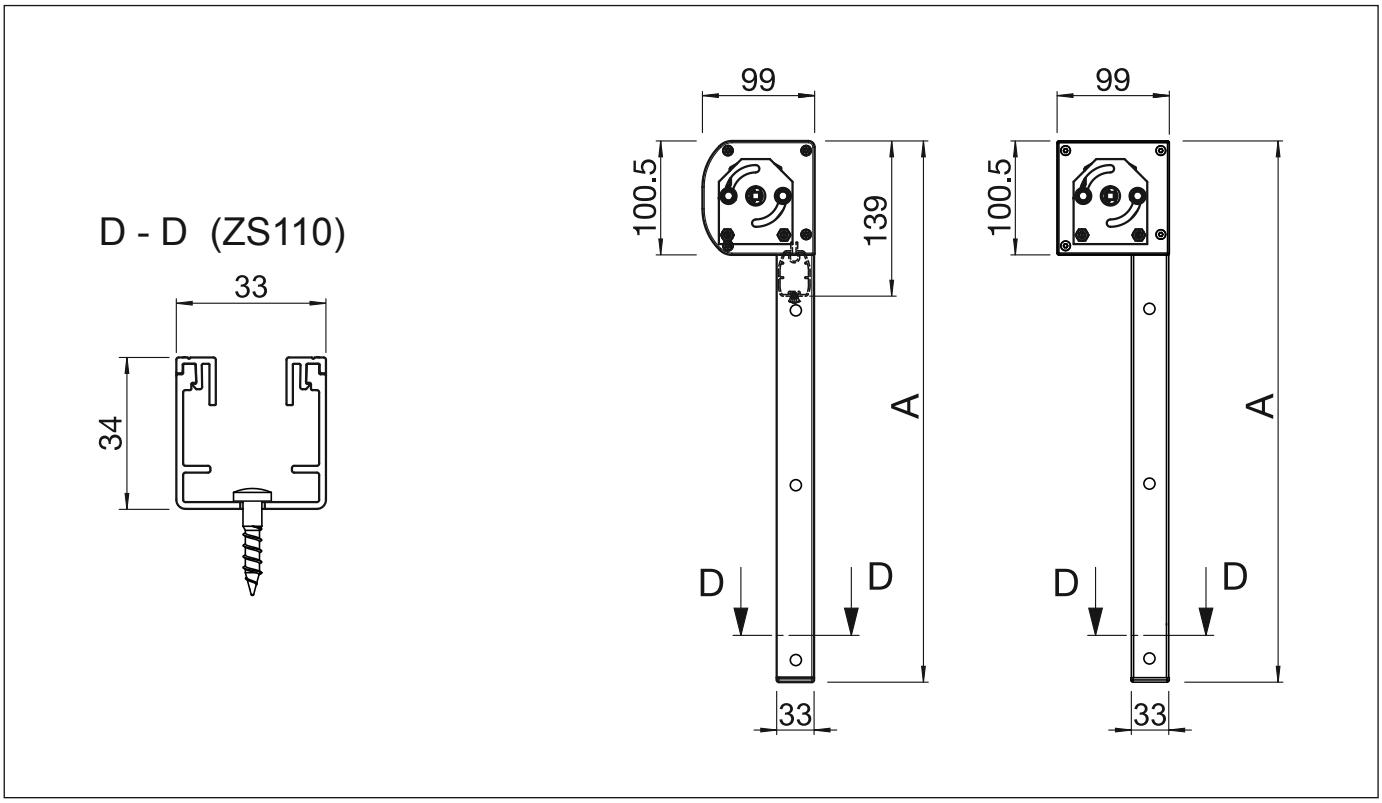

VS5100/2

Leibungsmontage mit Getriebe

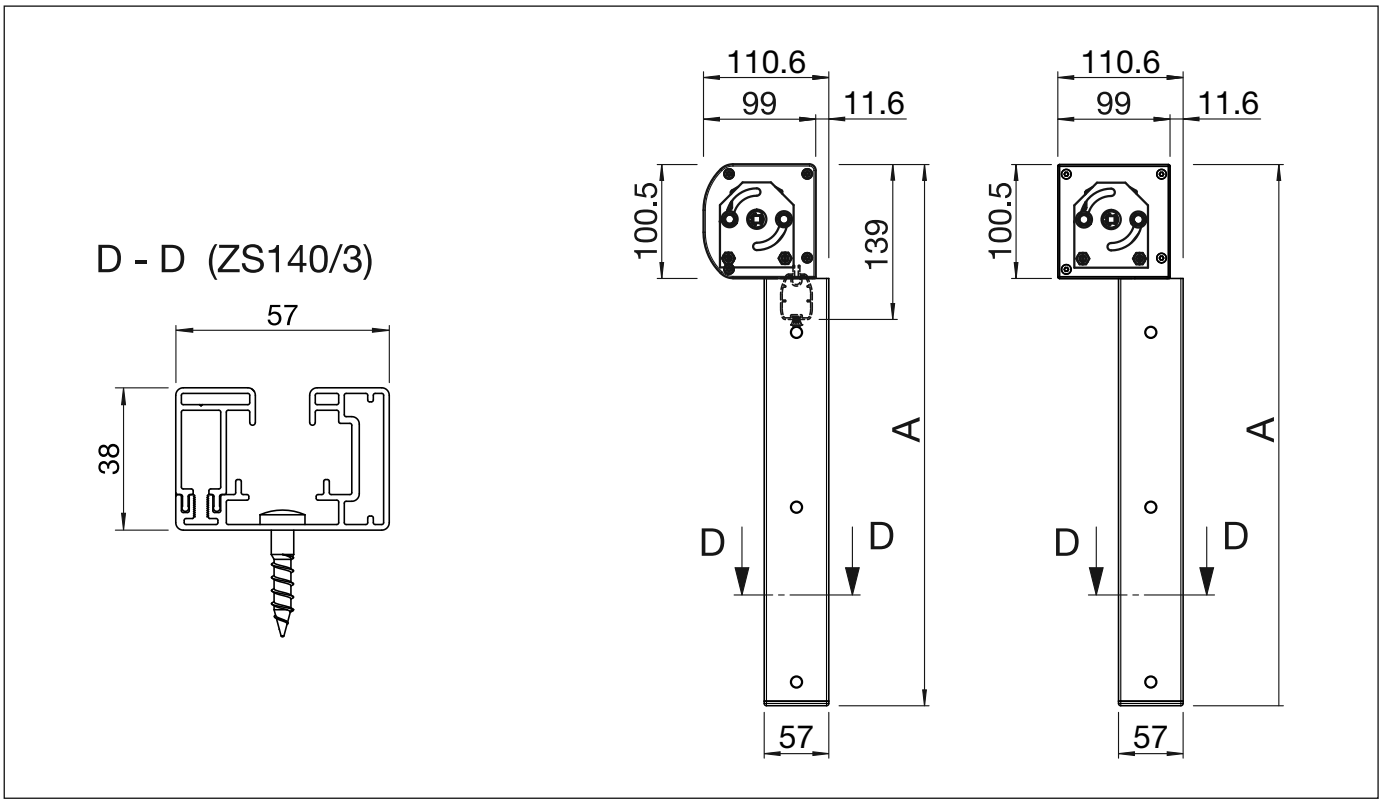

Technische Änderungen jederzeit vorbehalten © STOBAG
www.stobag.com

VENTOSOL VD5100 LUNERO

Verdunklungsmarkise mit integrierter Tuchführung

VS5100/2

Montageplan mit Getriebe

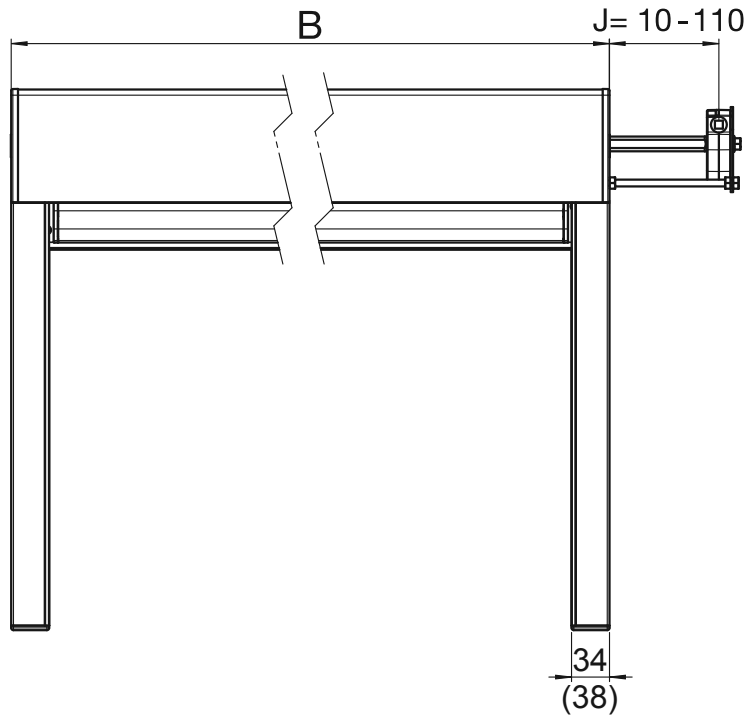

A = Total Höhe

B = Total Breite

Befestigungshalter Anordnung / Befestigungslöcher Leibungsmontage

- 100 cm

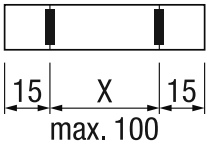

100.1 - 200 cm

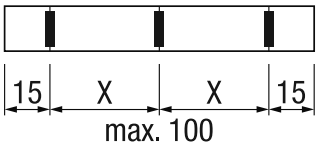

200.1 - 300 cm

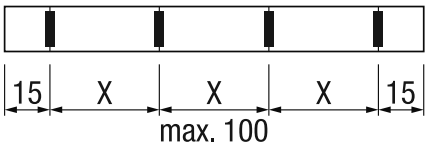

300.1 - 350 cm

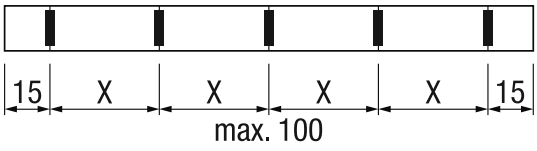

VENTOSOL VD5100 LUNERO

Verdunklungsmarkise mit integrierter Tuchführung

VD5100/1

Explosionszeichnung Wandmontage

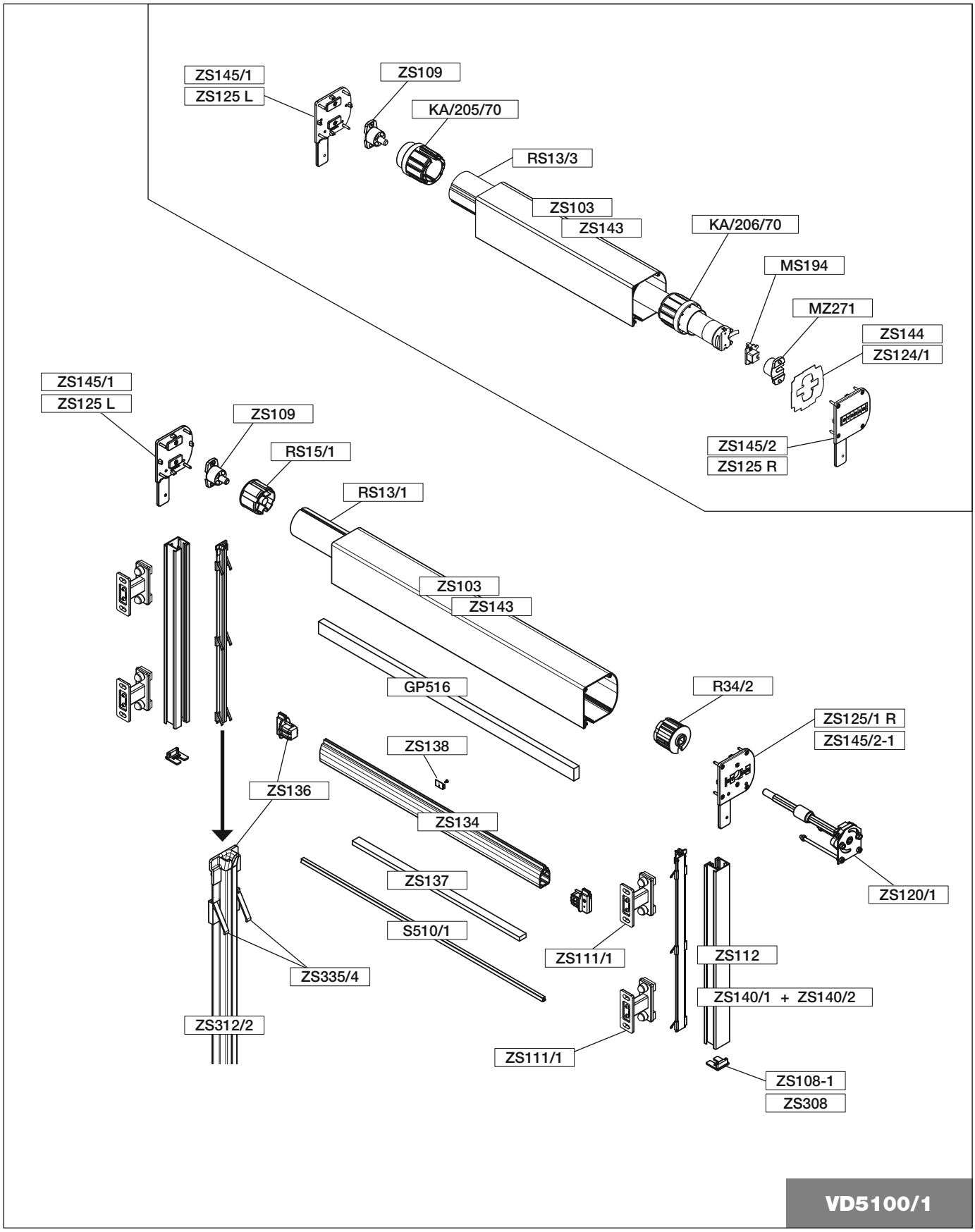

Technische Änderungen jederzeit vorbehalten © STOBAG
www.stobag.com

VENTOSOL VD5100 LUNERO

Verdunklungsmarkise mit integrierter Tuchführung

VD5100/2
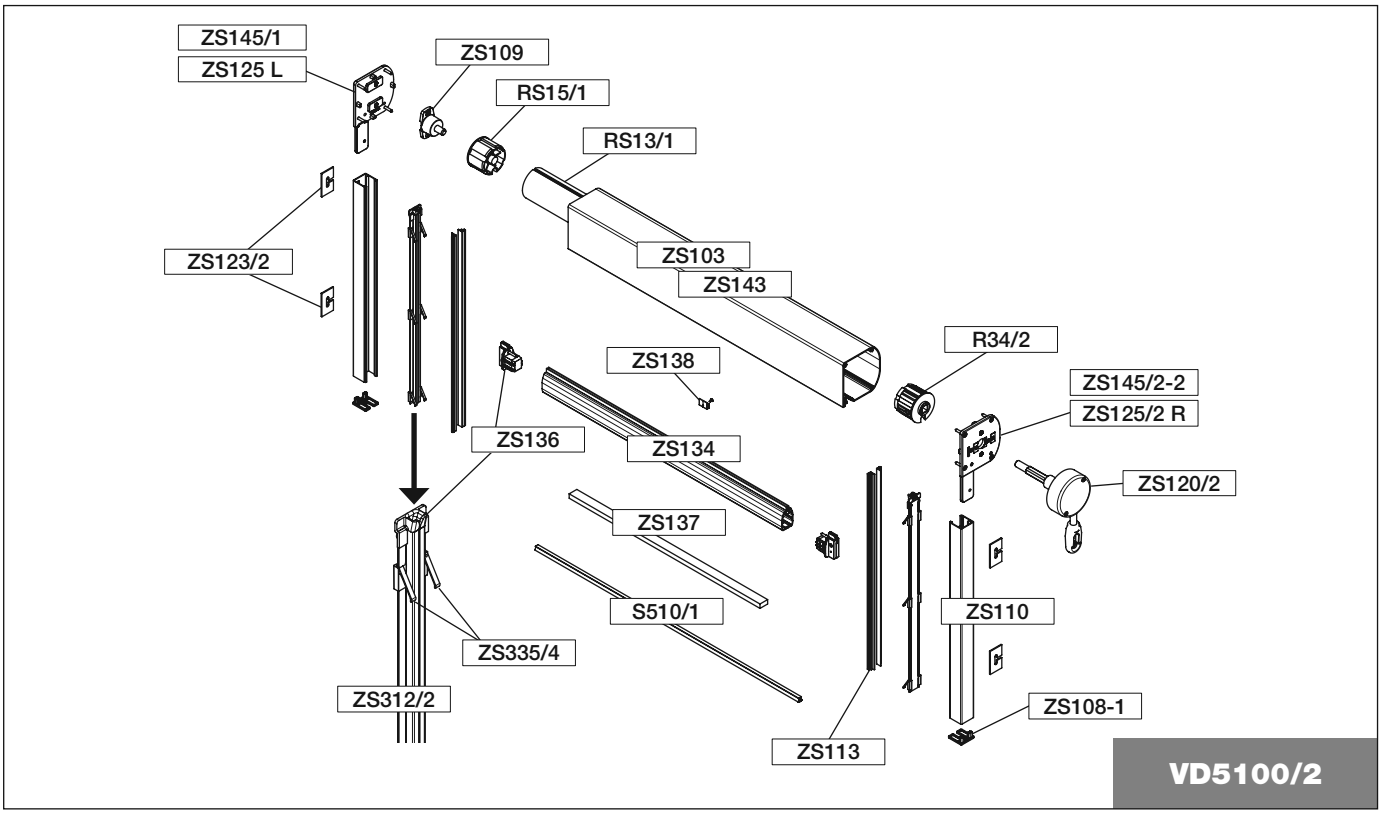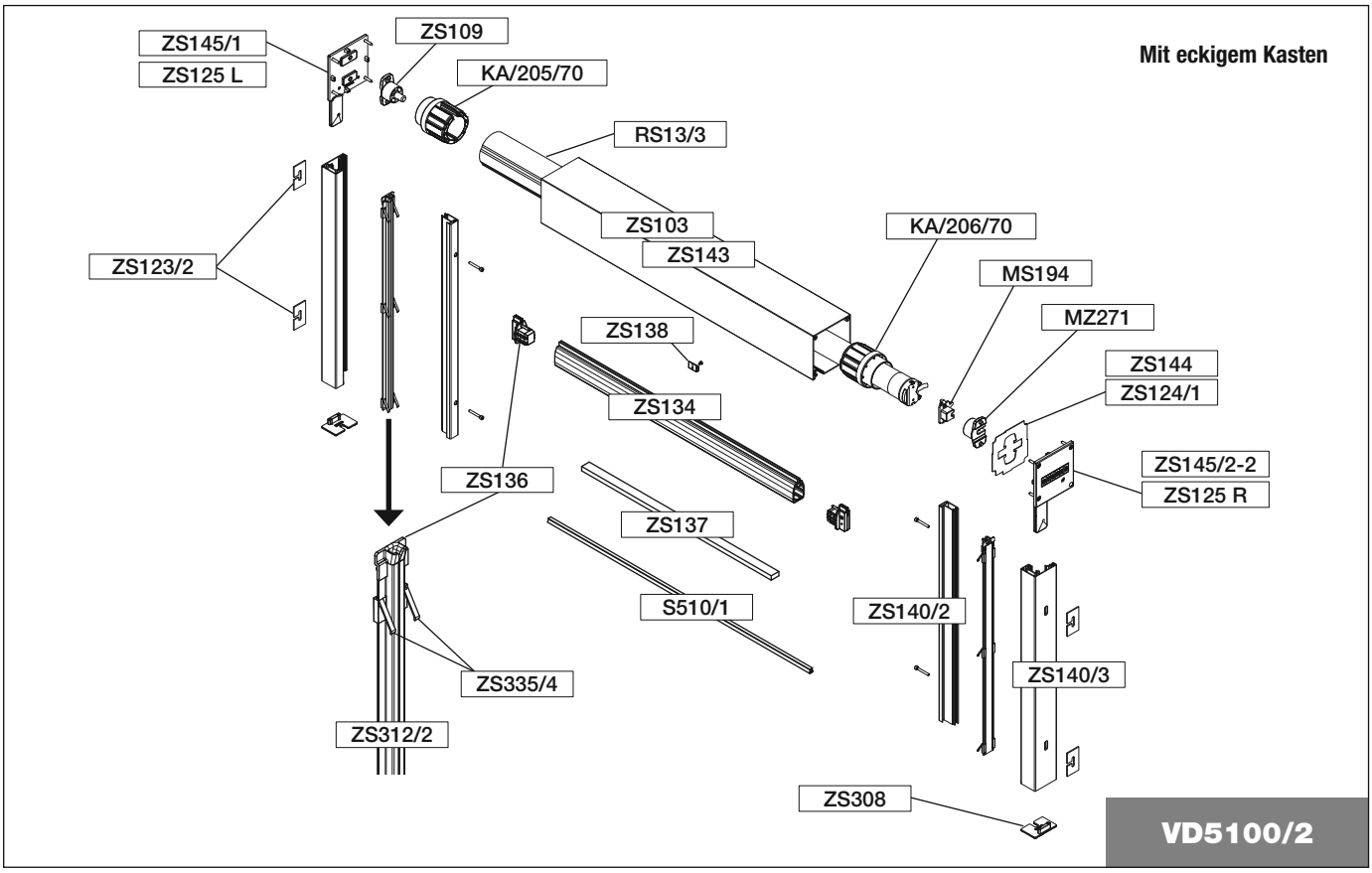
Explosionszeichnung Leibungsmontage