pratic

T-BOX

(rev. **03/19**)

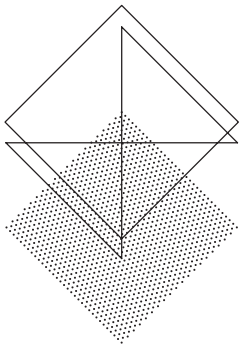

T-Project

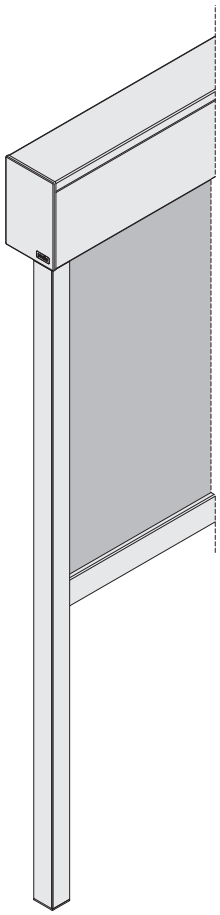

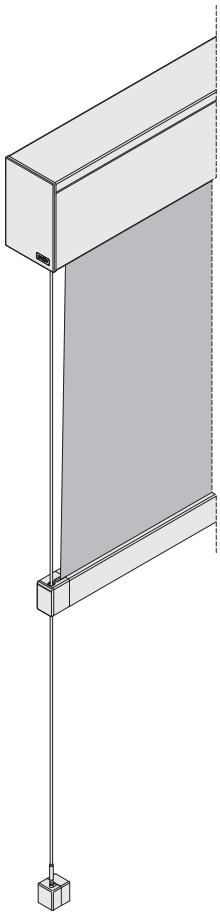

Scheda tecnica di Pre-Installazione [Dimensioni in cm]
Pre-Installation technical sheet [Dimension in cm]
Fiche tecnique de pre-installation [Dimensions cm]
Vorinstallationsblatt [Abmessungen in cm]

IT - È possibile scaricare la versione più recente di questo documento dal nostro portale B2B (effettuare una scansione del codice QR qui riportato o andare direttamente sul sito http://b2b.pratic.it/login.jsf). La Pratic F.lli Orioli SpA considera questo documento come riservato e destinato al solo installatore del prodotto a cui il documento stesso è associato. La Pratic F.lli Orioli SpA specifica, inoltre, che il presente documento viene fornito a solo scopo illustrativo ai fini del montaggio e/o della manutenzione del prodotto a cui questo documento è associato attraverso il nome commerciale del modello. Alcuni dettagli dei componenti rappresentati nel presente documento potrebbero essere diversi dalla realtà al solo scopo di tutelare la proprietà intellettuale della ditta Pratic f.lli Orioli. È vietato qualsiasi utilizzo di questo documento a fini differenti da quelli indicati, così come la riproduzione e/o la divulgazione, anche parziale, a terzi, senza l'autorizzazione scritta specifica della Direzione della Pratic F.lli Orioli SpA.

EN - You can download the latest version of this document from our B2B portal (scan the QR code here indicated or go directly to the website http://b2b.pratic.it/login.jsf). Pratic F.lli Orioli Spa considers this document confidential and for the exclusive use of the installer of the product (to which the document is linked). Pratic F.lli Orioli Spa also specifies that this document is provided for illustrative purpose only for the assembly and/or the maintenance of the product to which this document is linked by the commercial name of the model. Some details of the components represented in this document may be different from reality for the only purpose of protecting the intellectual property of the company Pratic f.lli Orioli. Any use of this document for different purposes from those indicated is forbidden, as well as the reproduction and/or disclosure ,even partial, to third parties, without the specific written authorization of Pratic F.lli Orioli Spa management.

FR - On peut télécharger la dernière mise à jour de ce document depuis notre portail B2B (scannez le QR code ci-indiqué ou allez directement sur le site http://b2b.pratic.it/login.jsf). La société Pratic F.lli Orioli Spa considère ce document comme confidentiel et d'utilisation exclusive de l'installateur du produit auquel le document même est lié. La Pratic F.lli Orioli Spa spécifie aussi que ce document est fourni à seul titre d'illustration pour le montage et/ou l'entretien du produit auquel ce document est lié par le nom commercial du modèle.Certains détails des composants représentés dans ce document pourraient être différents de la réalité dans le seul but de protéger la propriété intellectuelle de la société Pratic f.lli Orioli. Toute utilisation de ce document à des fins autres que celles indiquées est interdite, ainsi que la reproduction et/ou la divulgation, même partielle, à des tiers, sans l'autorisation spécifique par écrit de la Direction de la Pratic F.lli Orioli Spa.

DE - Sie können die aktuellste Version diese Dokuments von unserem B2B Portal herunterladen (scannen Sie den hier abgebildeten QR-Code oder gehen Sie direkt auf die Webseite http://b2b.pratic.it/login.jsf) Die Firma Pratic F.lli Orioli SpA betrachtet dieses Dokument als vertraulich und es ist nur für den Installateur des Produkts bestimmt, mit dem das Dokument verbunden ist. Des Weiteren, erklärt die Firma Pratic F.lli Orioli SpA, dass dieses Dokument nur zu Illustrationszwecken bereitgestellt wird. Zwecke in Hinblick auf die Montage bzw. Wartung des Produkts, dem dieses Dokument zugeordnet ist, über den geschäftlichen Name des Modells. Einige Details der in diesem Dokument enthaltenen Bestandteile können von der Realität abweichen, um das geistige Eigentum der Firma Pratic f.lli Orioli zu schützen. Es ist verboten, dieses Dokument für andere als die angegebenen Zwecke zu verwenden, sowie für die teilweise Vervielfältigung bzw. Verbreitung an Dritten ohne ausdrückliche schriftliche Genehmigung der Geschäftsführung der Firma Pratic F.lli Orioli SpA.

FISSAGGIO A PARETE (DIRETTO)
WALL FIXING (DIRECT)
FIXATION AU MUR (DIRECTE)
WANDBEFESTIGUNG (DIREKT)

FISSAGGIO A SOFFITTO (DIRETTO)
CEILING FIXING (DIRECT)
FIXATION AU PLAFOND (DIRECTE)
DECKENBEFESTIGUNG (DIREKT)

FISSAGGIO A PARETE (CON DISTANZIALI)
WALL FIXING (WITH SPACER)
FIXATION AU MUR (AVEC ENTRETOISES)
WANDBEFESTIGUNG (MIT ABSTANDSHALTER)

FISSAGGIO A SOFFITTO (CON DISTANZIALI)
CEILING FIXING (WITH SPACER)
FIXATION AU PLAFOND (AVEC ENTRETOISES)
DECKENBEFESTIGUNG (MIT ABSTANDSHALTER)

FISSAGGIO LATERALE
SIDE FIXING
FIXATION LATERÁLE
SEITLICHEN BEFESTIGUNG

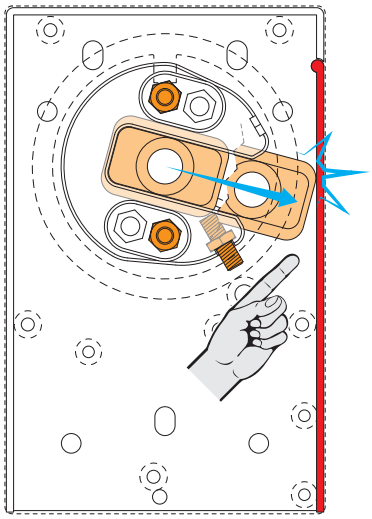

FISSAGGIO A INCASSO
RECESS FIXING
FIXATION ENCASTRÉE
EINBAUBEFESTIGUNG

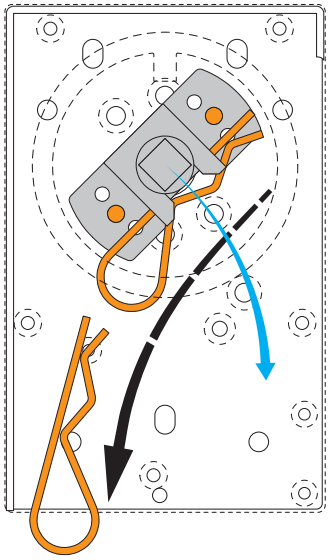

SISTEMA DI SGANCIO: Nel caso di installazioni dove non fosse possibile aprire il profilo di ispezione frontale del cassonetto per consentire l'installazione e la successiva manutenzione, l'ordine della tenda deve essere effettuato nella versione "FISSAGGIO A INCASSO", che prevede il corretto sistema di sgancio del lato imbotte per estrarre il tubo avvolgitela.
RELEASE SYSTEM: If the opening of the cassette front profile for inspection is not possible, in order to allow the installation and the successive maintenance, the order of the awning must be placed in "RECESS FIXING" version, since this one has the correct release system of the intrados side to extract the awning roller tube.
SYSTÈME DE DÉCROCHAGE: En cas d'installations où il n'y aurait pas la possibilité d'ouvrir le profil d'inspection frontale du coffre, pour permettre l'installation et l'entretien qui suit, il faut commander le store en version "FIXATION ENCASTRÉE", vu que cette-ci prévoit le système de décrochage correct du côté intrados pour sortir le tube toile enrouleur.
AUSHÄNGSYSTEM: Im Falle von Montagen, wo der Revisionsdeckel nicht zugänglich ist, um die Montage und eventuelle nachträgliche Wartungen zu gewährleisten, muss die Markise als „EINBAUBEFESTIGUNG" bestellt werden, da bei dieser die Zapfenseite sich aushängen lässt und somit auch die Markisenwelle sich herausnehmen lässt.

INDICE - CONTENTS - SOMMAIRE - INHALT

		DIME TEMPLATES GABARITS SCHABLONEN	DIMENSIONI DIMENSIONS DIMENSIONS ABMESSUNGEN
CASSONETTO **BOX** **COFFRE** **KASSETTE**	FISSAGGIO A PARETE (DIRETTO) WALL FIXING (DIRECT) FIXATION AU MUR (DIRECTE) WANDBEFESTIGUNG (DIREKT)	4	10
CASSONETTO **BOX** **COFFRE** **KASSETTE**	FISSAGGIO A SOFFITTO (DIRETTO) CEILING FIXING (DIRECT) FIXATION AU PLAFOND (DIRECTE) DECKENBEFESTIGUNG (DIREKT)	5	11
CASSONETTO **BOX** **COFFRE** **KASSETTE**	FISSAGGIO A PARETE (CON DISTANZIALI) WALL FIXING (WITH SPACER) FIXATION AU MUR (AVEC ENTRETOISES) WANDBEFESTIGUNG (MIT ABSTANDSHALTER)	6	12
CASSONETTO **BOX** **COFFRE** **KASSETTE**	FISSAGGIO A SOFFITTO (CON DISTANZIALI) CEILING FIXING (WITH SPACER) FIXATION AU PLAFOND (AVEC ENTRETOISES) DECKENBEFESTIGUNG (MIT ABSTANDSHALTER)	7	13
CASSONETTO **BOX** **COFFRE** **KASSETTE**	FISSAGGIO LATERALE SIDE FIXING FIXATION LATERÁLE SEITLICHEN BEFESTIGUNG	8	14
CASSONETTO **BOX** **COFFRE** **KASSETTE**	FISSAGGIO A INCASSO RECESS FIXING FIXATION ENCASTRÉE EINBAUBEFESTIGUNG	9	15
GUIDE **GUIDES** **RAILS** **FÜHRUNGSSHIENE**			16
CAVI **CABLES** **CABLES** **KABEL**			17
USCITA CAVO MOTORE **MOTOR CABLE OUTPUT** **SORTIE CABLE MOTEUR** **MOTORKABELAUSTRITT**			19

È possibile scaricare il dettaglio del peso della tenda dal nostro sito*
You can download the detail of the awning weight from our website*
Vous pouvez télécharger le détail du poids du store depuis notre site*
Sie können das Detail des Gewichts der Markise von unserer Website herunterladen*

*

http://b2b.pratic.it/login.jsf

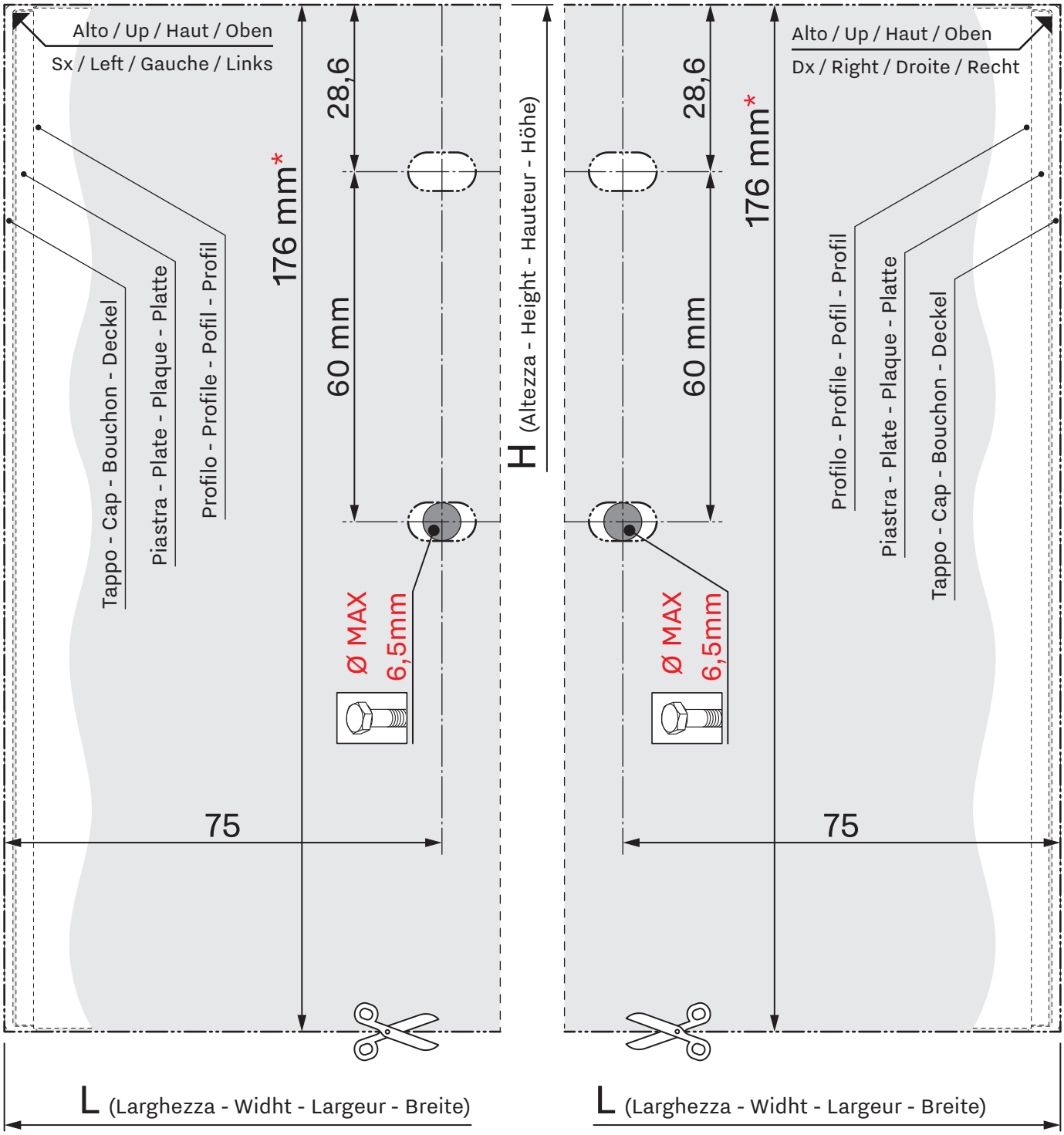

Dimensioni in mm; Verificare la quota * prima di utilizzare il presente disegno
Dimension in mm; Please verify the measure * before using this drawing
Dimensions en mm; Vérifiez la mesure * avant d'utiliser ce dessin
Abmessungen in mm; Bevor der Verwendung der vorliegenden Zeichnung, überpüfen Sie das Maß *

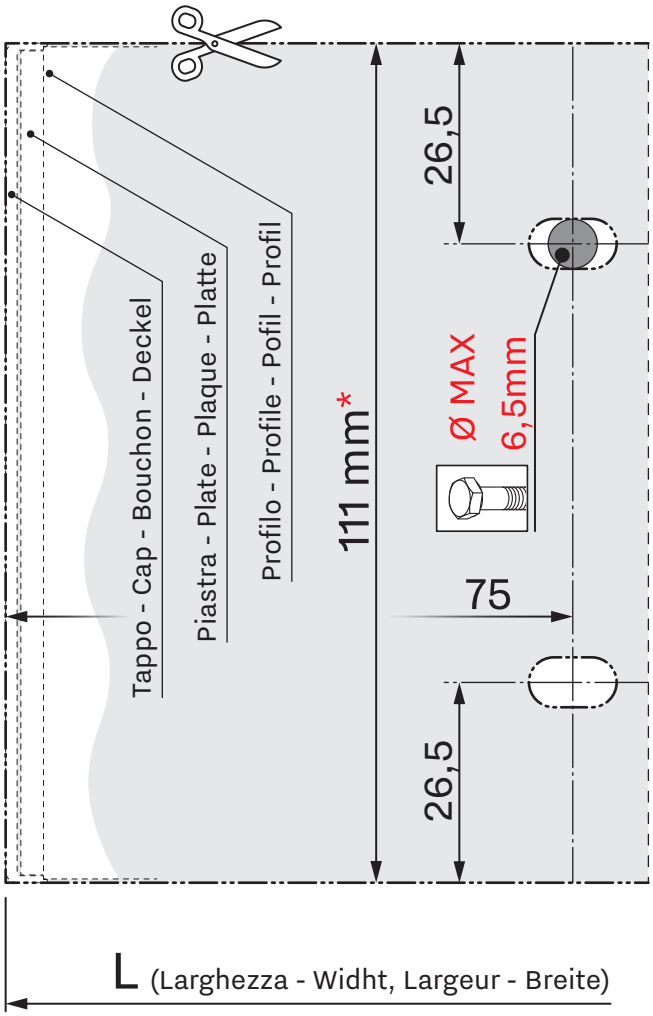

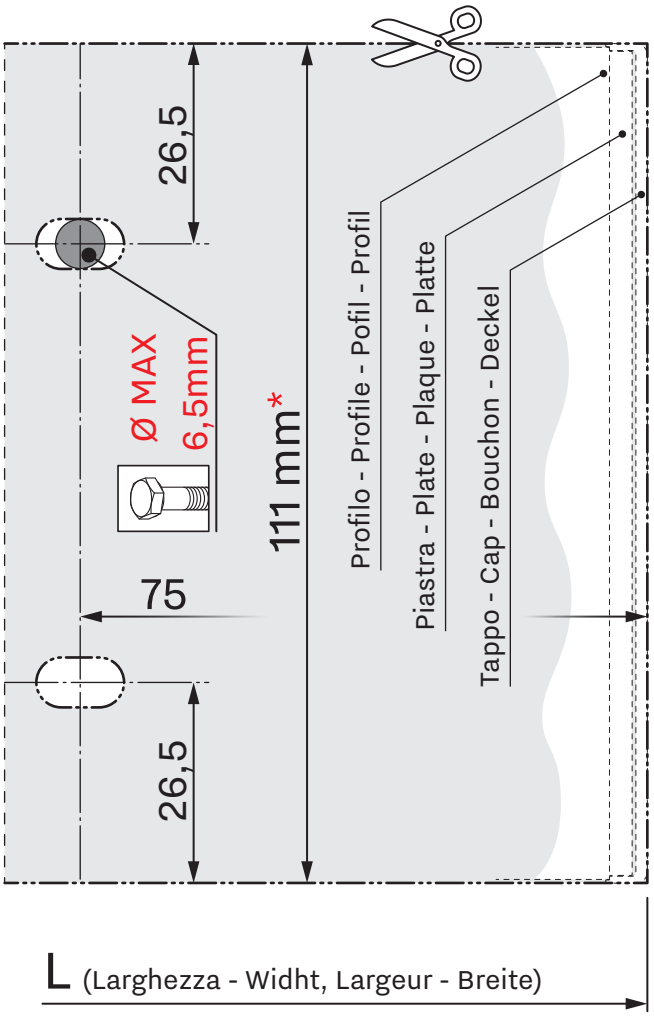

Dimensioni in mm; Verificare la quota * prima di utilizzare il presente disegno
Dimension in mm; Please verify the measure * before using this drawing
Dimensions en mm; Vérifiez la mesure * avant d'utiliser ce dessin
Abmessungen in mm; Bevor der Verwendung der vorliegenden Zeichnung, überpüfen Sie das Maß *

CASSONETTO FISSAGGIO A PARETE (CON DISTANZIALI)
BOX WALL FIXING (WITH SPACER)
COFFRE FIXATION AU MUR (AVEC ENTRETOISES)
KASSETTE WANDBEFESTIGUNG (MIT ABSTANDSHALTER)

DIME
TEMPLATES
GABARITS
SCHABLONEN

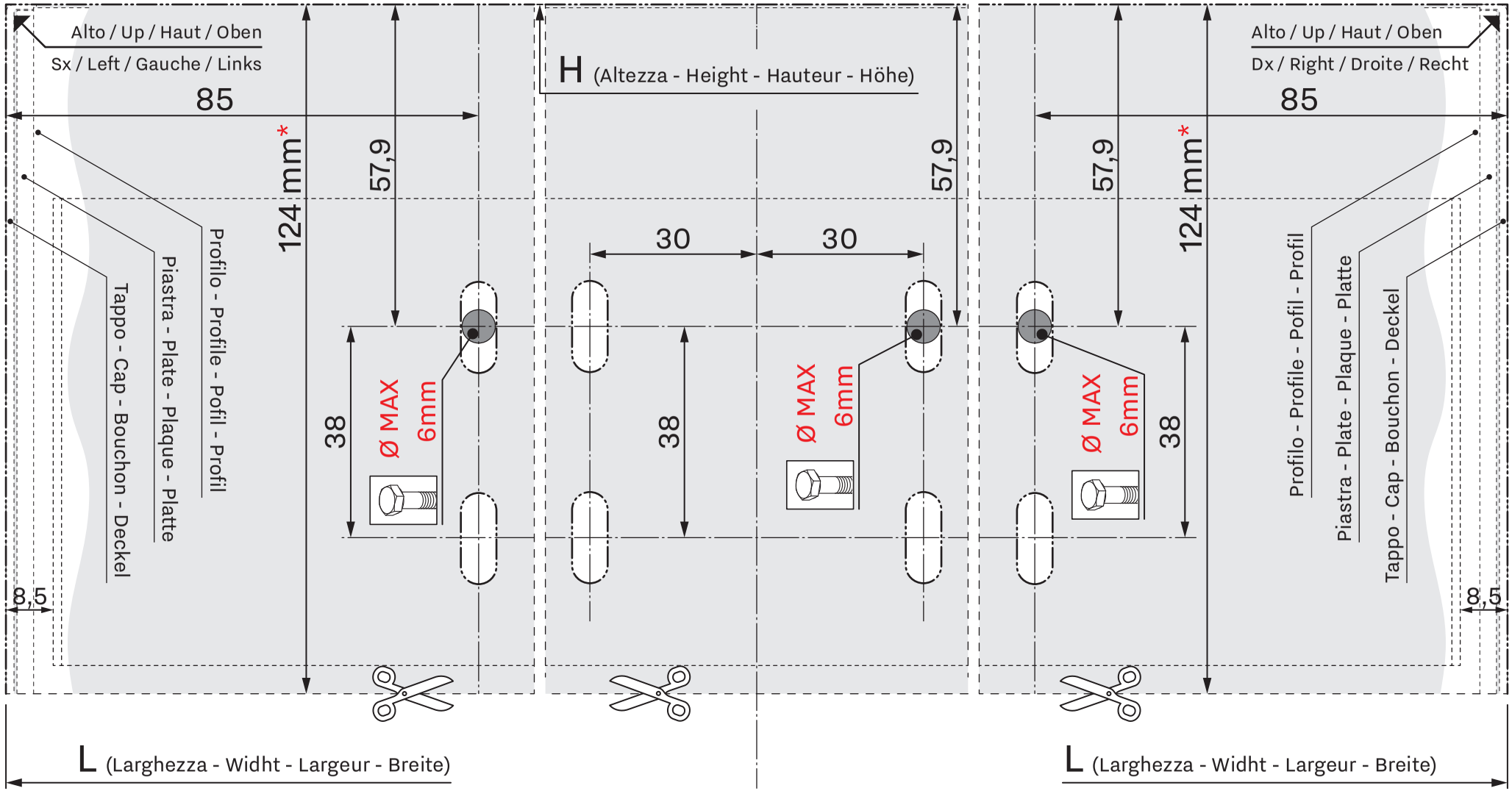

Dimensioni in mm; Verificare la quota * prima di utilizzare il presente disegno
Dimension in mm; Please verify the measure * before using this drawing
Dimensions en mm; Vérifiez la mesure * avant d'utiliser ce dessin
Abmessungen in mm; Bevor der Verwendung der vorliegenden Zeichnung, überpüfen Sie das Maß *

pratic

CASSONETTO
BOX
COFFRE
KASSETTE

FISSAGGIO A SOFFITTO (CON DISTANZIALI)
CEILING FIXING (WITH SPACER)
FIXATION AU PLAFOND (AVEC ENTRETOISES)
DECKENBEFESTIGUNG (MIT ABSTANDSHALTER)

DIME
TEMPLATES
GABARITS
SCHABLONEN

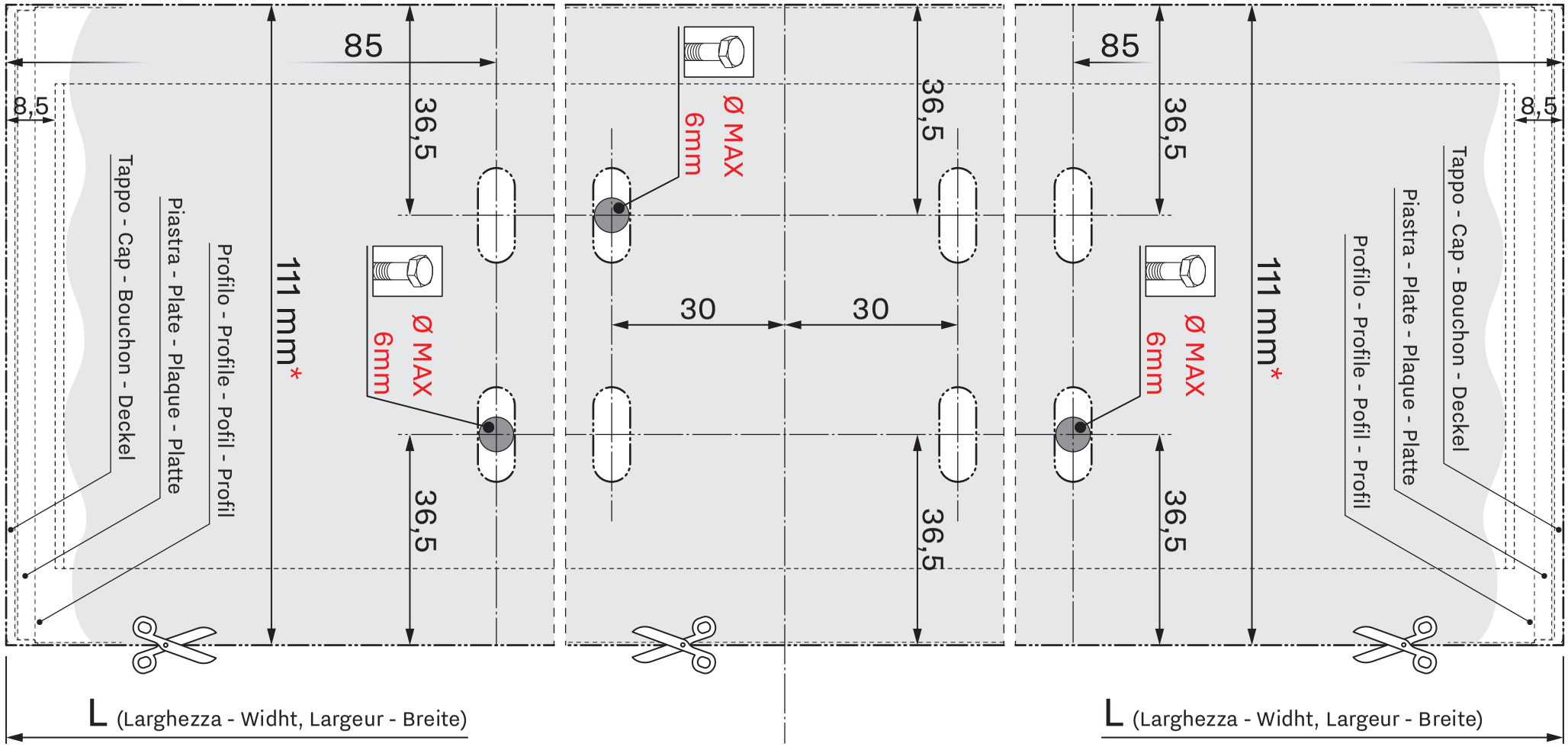

Dimensioni in mm; Verificare la quota * prima di utilizzare il presente disegno
Dimension in mm; Please verify the measure * before using this drawing
Dimensions en mm; Vérifiez la mesure * avant d'utiliser ce dessin
Abmessungen in mm; Bevor der Verwendung der vorliegenden Zeichnung, überpüfen Sie das Maß *

pratic

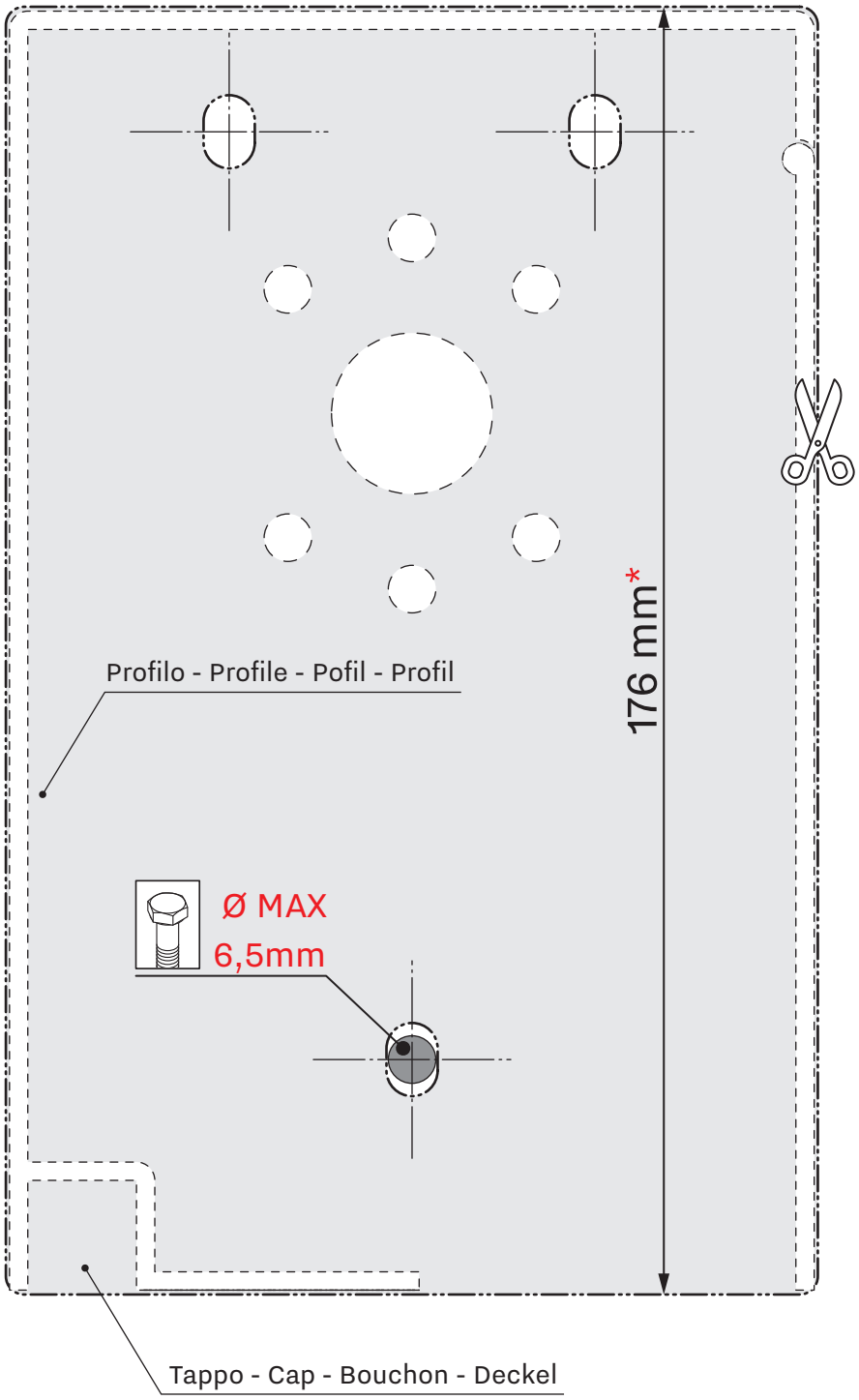

Dimensioni in mm; Verificare la quota * prima di utilizzare il presente disegno
Dimension in mm; Please verify the measure * before using this drawing
Dimensions en mm; Vérifiez la mesure * avant d'utiliser ce dessin
Abmessungen in mm; Bevor der Verwendung der vorliegenden Zeichnung, überpüfen Sie das Maß *

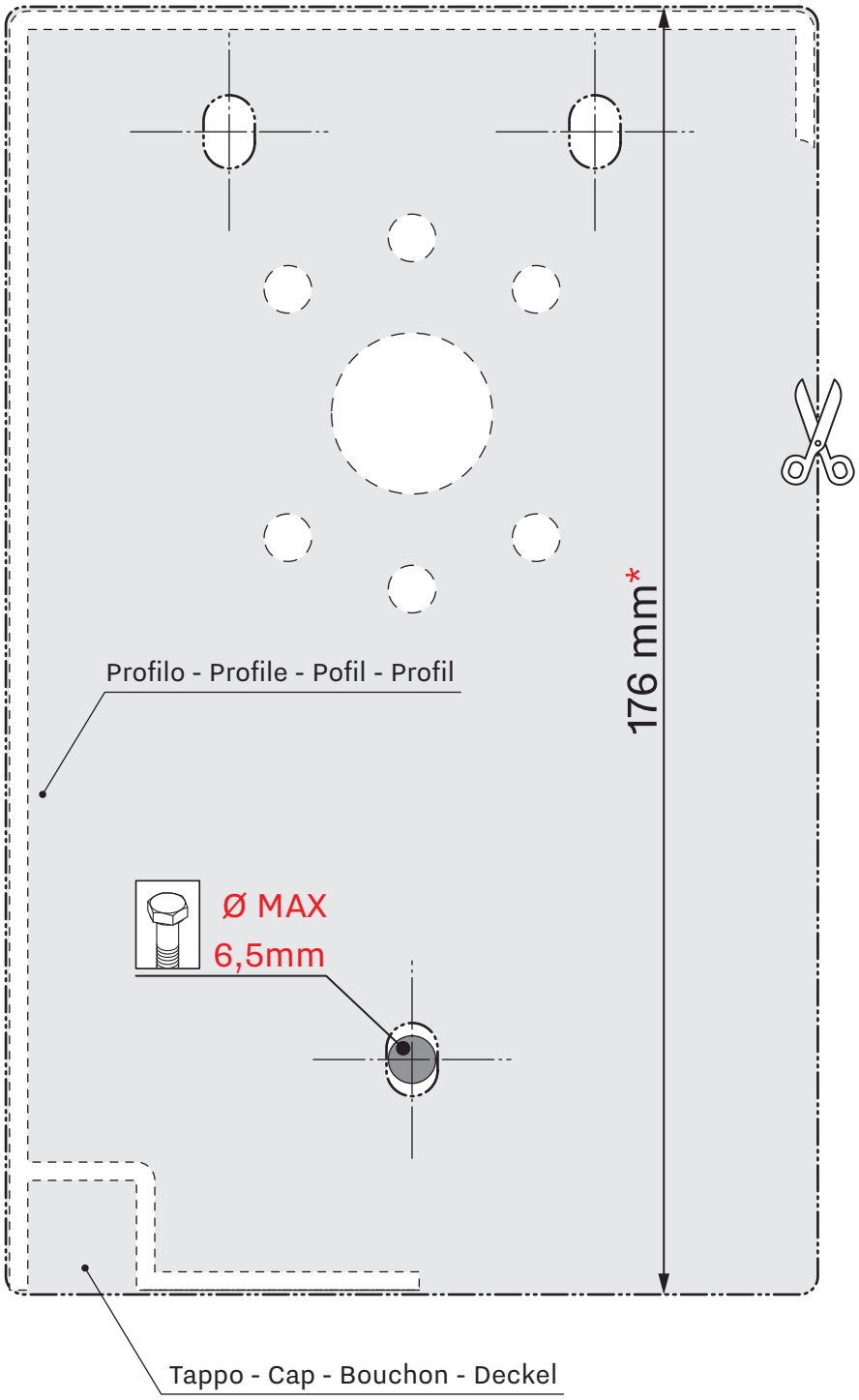

Dimensioni in mm; Verificare la quota * prima di utilizzare il presente disegno
Dimension in mm; Please verify the measure * before using this drawing
Dimensions en mm; Vérifiez la mesure * avant d'utiliser ce dessin
Abmessungen in mm; Bevor der Verwendung der vorliegenden Zeichnung, überpüfen Sie das Maß *

CASSONETTO FISSAGGIO A PARETE (DIRETTO) [Dimensioni in mm]
BOX WALL FIXING (DIRECT) [Dimension in mm]
COFFRE FIXATION AU MUR (DIRECTE) [Dimensions mm]
KASSETTE WANDBEFESTIGUNG (DIREKT) [Abmessungen in mm]

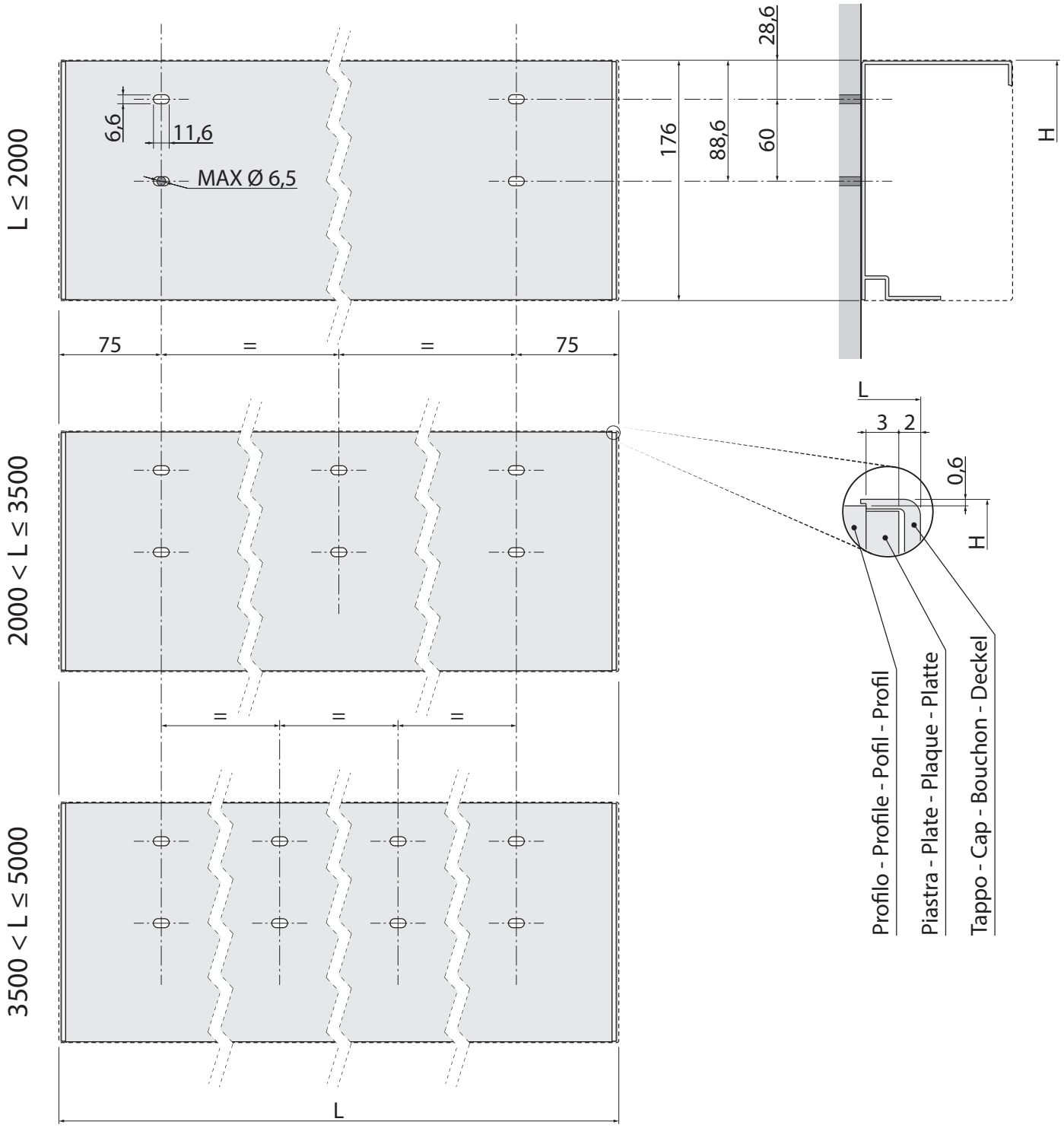

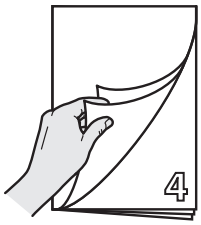

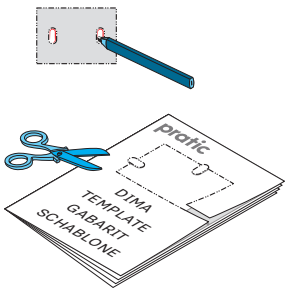

Per il corretto fissaggio a parete/soffitto è possibile utilizzare anche la dima di installazione allegata.
For a proper wall/ceiling installation, the attached installation template is also available.
Pour la correcte installation au mur/plafond, vous pouvez aussi utiliser la silhouette d'installation annexe.
Zur korrekten Wand-/Deckenbefestigung ist es möglich, auch die beiliegende Montageschablone zu verwenden.

CASSONETTO FISSAGGIO A SOFFITTO (DIRETTO) [Dimensioni in mm]
BOX CEILING FIXING (DIRECT) [Dimension in mm]
COFFRE FIXATION AU PLAFOND (DIRECTE) [Dimensions mm]
KASSETTE DECKENBEFESTIGUNG (DIREKT) [Abmessungen in mm]

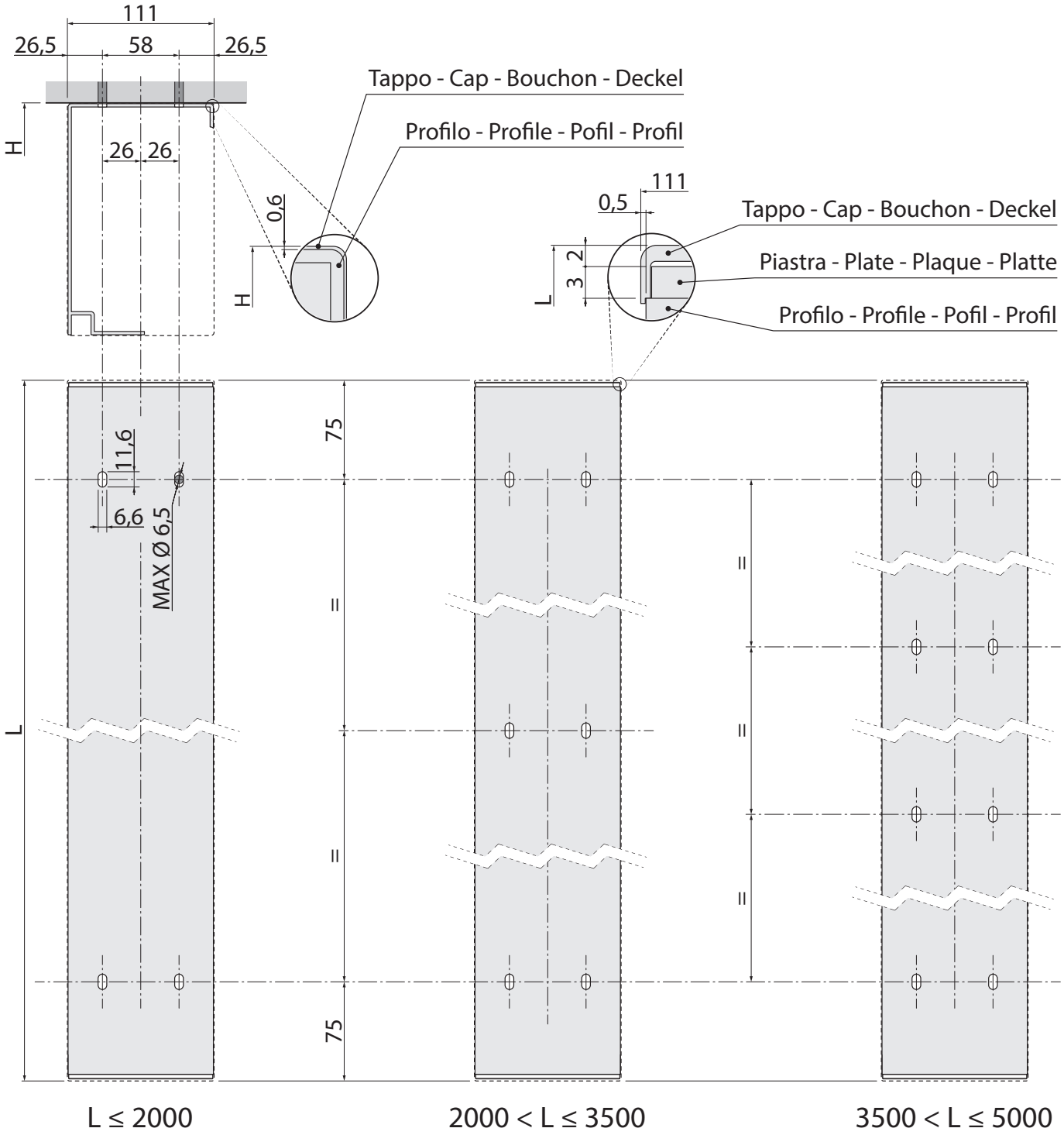

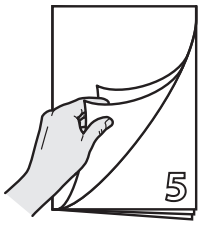

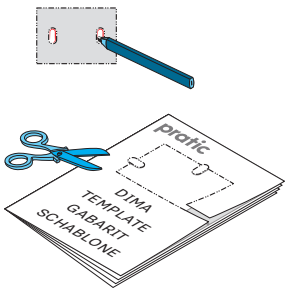

Per il corretto fissaggio a parete/soffitto è possibile utilizzare anche la dima di installazione allegata.
For a proper wall/ceiling installation, the attached installation template is also available.
Pour la correcte installation au mur/plafond, vous pouvez aussi utiliser la silhouette d'installation annexe.
Zur korrekten Wand-/Deckenbefestigung ist es möglich, auch die beiliegende Montageschablone zu verwenden.

CASSONETTO FISSAGGIO A PARETE (CON DISTANZIALI) [Dimensioni in mm]
BOX WALL FIXING (WITH SPACER) [Dimension in mm]
COFFRE FIXATION AU MUR (AVEC ENTRETOISES) [Dimensions mm]
KASSETTE WANDBEFESTIGUNG (MIT ABSTANDSHALTER) [Abmessungen in mm]

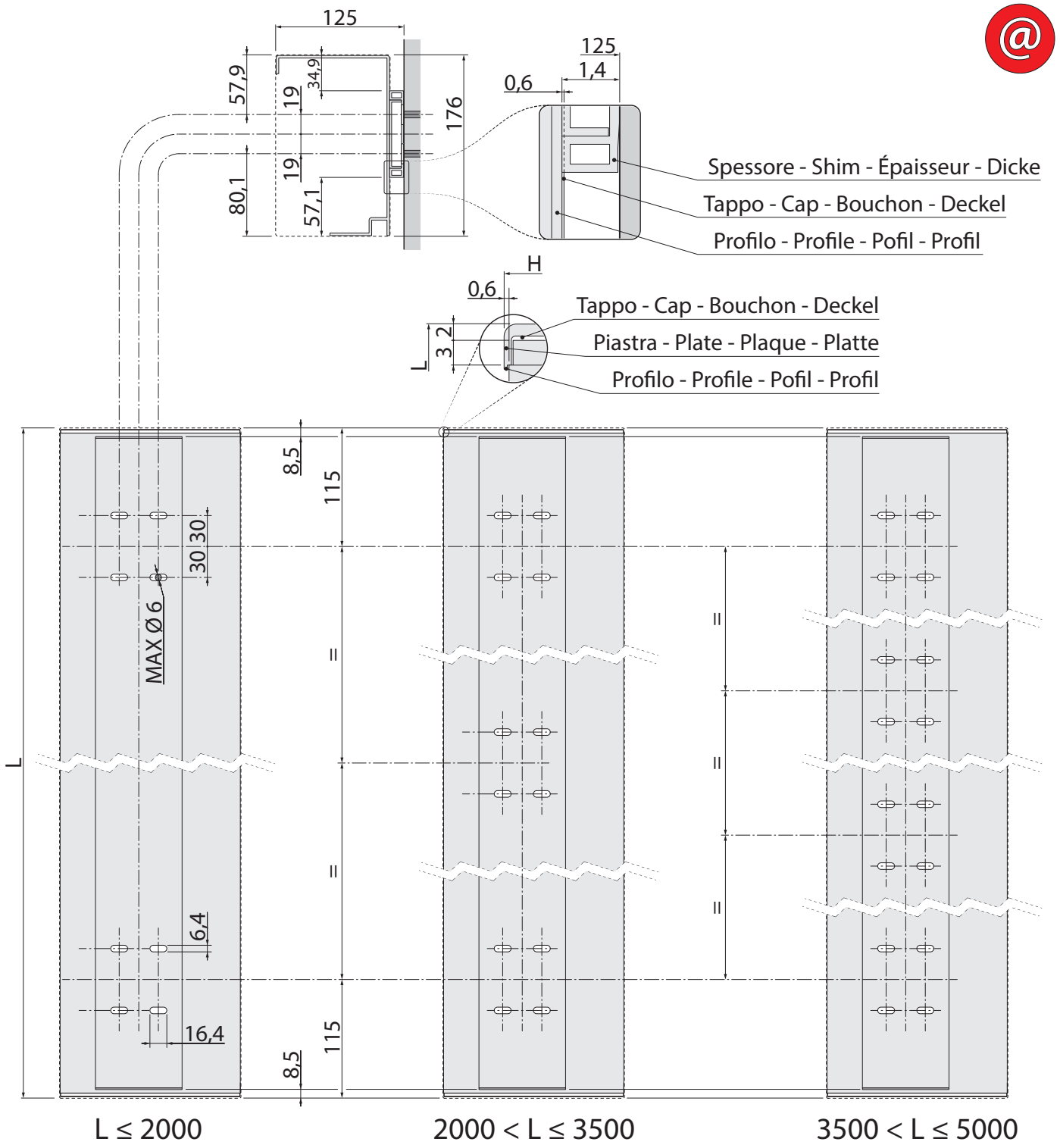

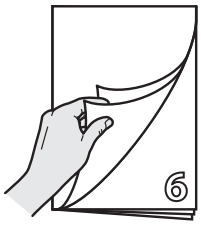

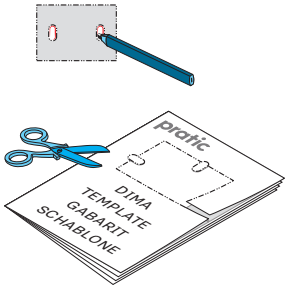

Per il corretto fissaggio a parete/soffitto è possibile utilizzare anche la dima di installazione allegata.
For a proper wall/ceiling installation, the attached installation template is also available.
Pour la correcte installation au mur/plafond, vous pouvez aussi utiliser la silhouette d'installation annexe.
Zur korrekten Wand-/Deckenbefestigung ist es möglich, auch die beiliegende Montageschablone zu verwenden.

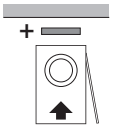

CASSONETTO FISSAGGIO A SOFFITTO (CON DISTANZIALI) [Dimensioni in mm]
BOX CEILING FIXING (WITH SPACER) [Dimension in mm]
COFFRE FIXATION AU PLAFOND (AVEC ENTRETOISES) [Dimensions mm]
KASSETTE DECKENBEFESTIGUNG (MIT ABSTANDSHALTER) [Abmessungen in mm]

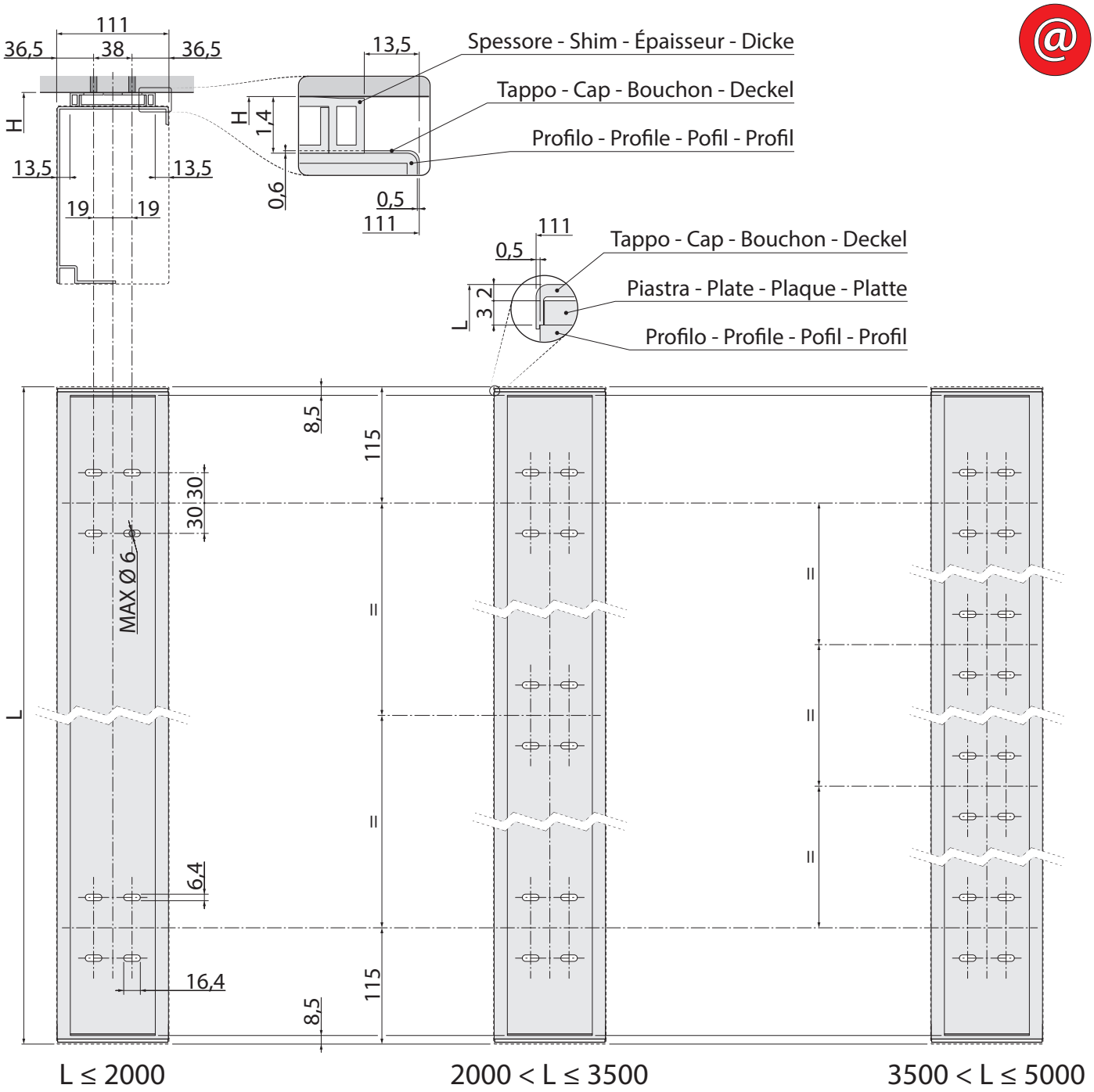

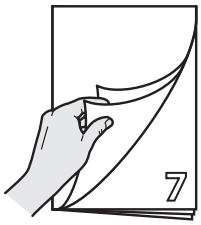

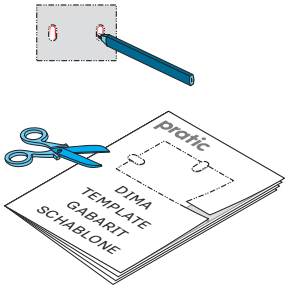

Per il corretto fissaggio a parete/soffitto è possibile utilizzare anche la dima di installazione allegata.
For a proper wall/ceiling installation, the attached installation template is also available.
Pour la correcte installation au mur/plafond, vous pouvez aussi utiliser la silhouette d'installation annexe.
Zur korrekten Wand-/Deckenbefestigung ist es möglich, auch die beiliegende Montageschablone zu verwenden.

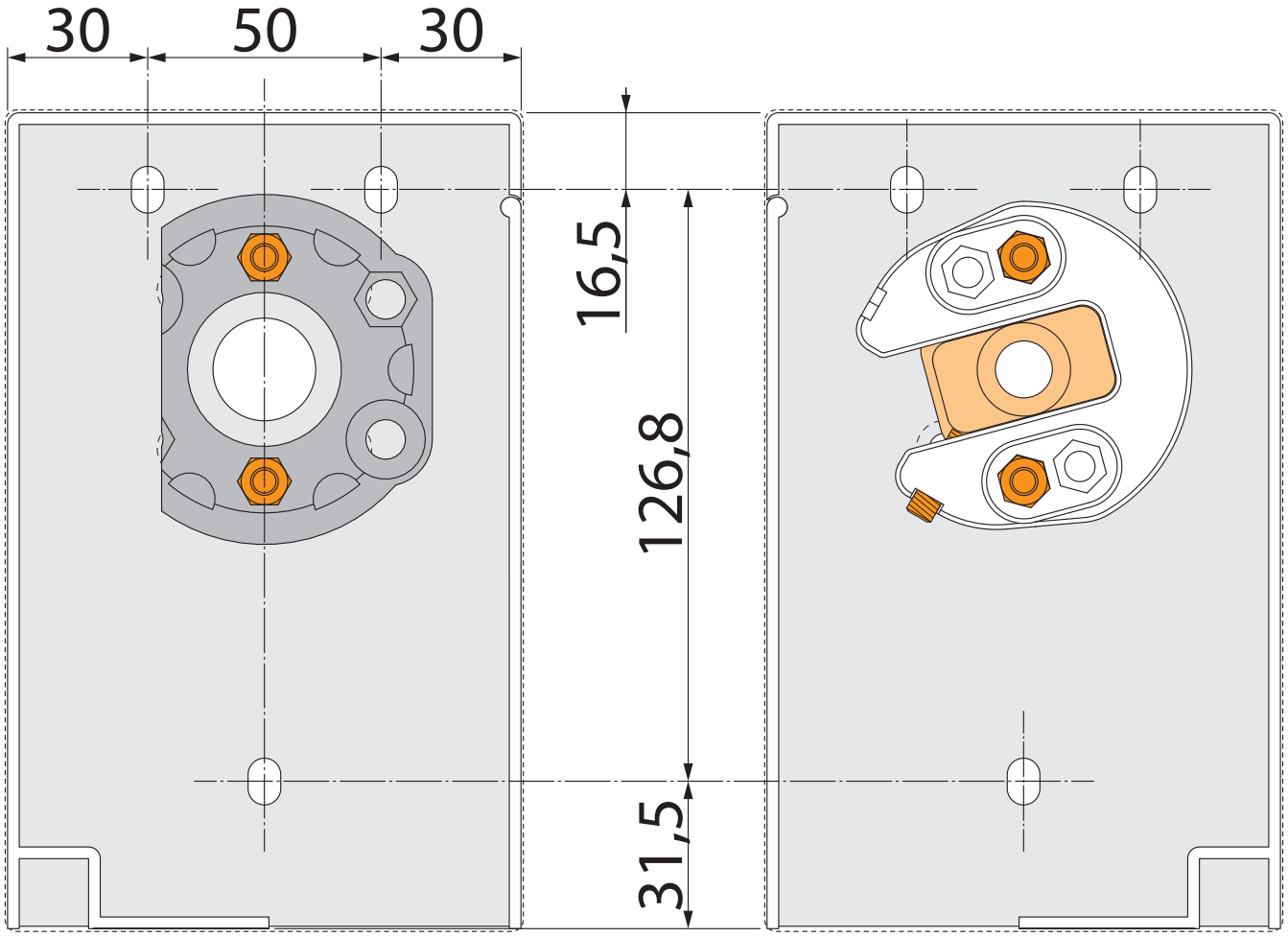

LATO MOTORE / MOTOR SIDE
CÔTÉ MOTEUR / SEITE DES MOTORS

LATO IMBOTTE / INTRADOS SIDE
CÔTÉ INTRADOS / ZAPFEN SEITE

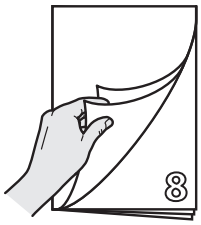

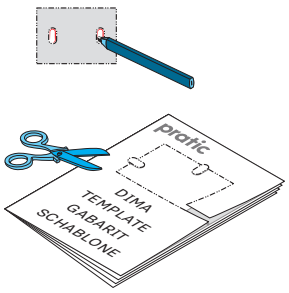

Per il corretto fissaggio a parete/soffitto è possibile utilizzare anche la dima di installazione allegata.
For a proper wall/ceiling installation, the attached installation template is also available.
Pour la correcte installation au mur/plafond, vous pouvez aussi utiliser la silhouette d'installation annexe.
Zur korrekten Wand-/Deckenbefestigung ist es möglich, auch die beiliegende Montageschablone zu verwenden.

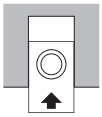

CASSONETTO FISSAGGIO A INCASSO [Dimensioni in mm]
BOX RECESS FIXING [Dimension in mm]
COFFRE FIXATION ENCASTRÉE [Dimensions mm]
KASSETTE EINBAUBEFESTIGUNG [Abmessungen in mm]

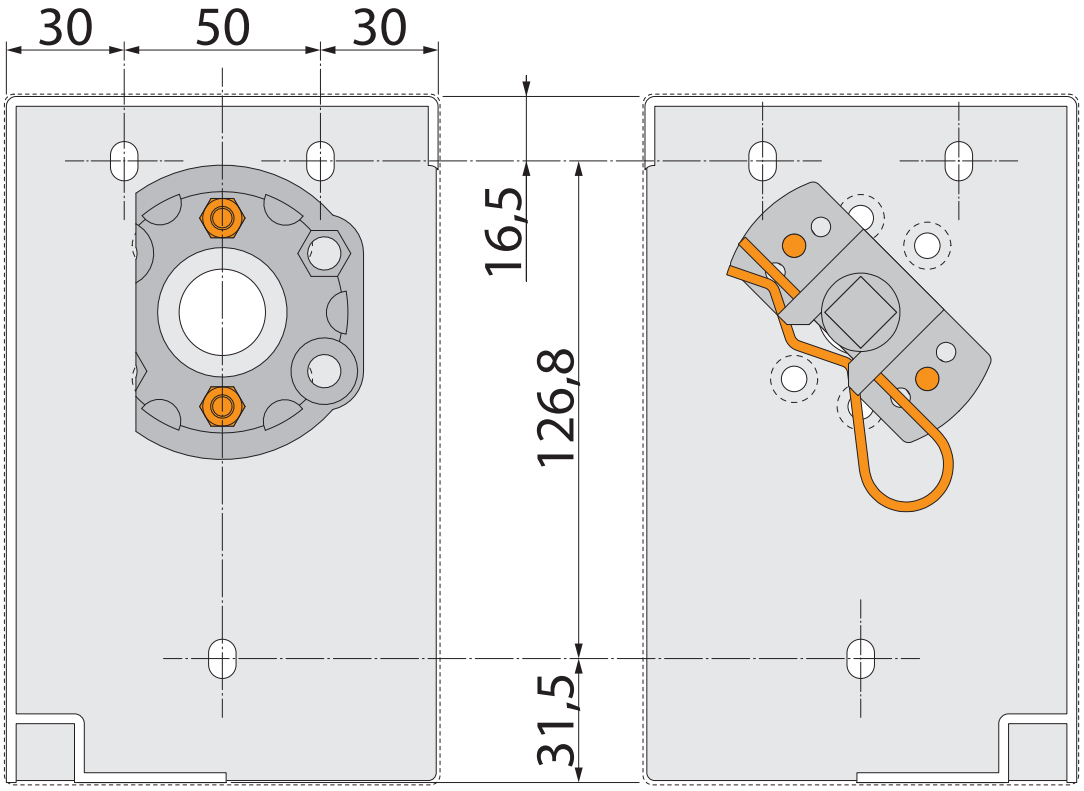

LATO MOTORE / CÔTÉ MOTEUR / MOTOR SIDE / SEITE DES MOTORS

LATO IMBOTTE / CÔTÉ INTRADOS / INTRADOS SIDE / ZAPFEN SEITE

ATTENZIONE: Durante l'installazione della tenda, al bisogno, è possibile eseguire altre forature sul cassonetto per consentirne il fissaggio a parete o a soffitto.
Riferirsi alle quote dimensionali e utilizzare le dime delle versioni per fissaggio a parete o a soffitto.

CAUTION: During the awning installation, if necessary, it is possible to drill other holes on the box in order to allow wall or ceiling mounting.
Please refer to the dimensions and use the templates of the versions for wall or ceiling mounting.

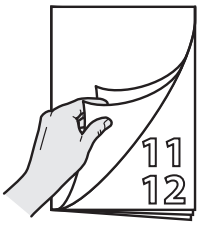

ATTENTION: Pendant l'installation du store, si nécessaire, on peut faire d'autres perçages sur le coffre pour permettre la fixation au mur ou au plafond. Il faut faire référence aux dimensions et utiliser les gabarits des versions pour fixation au mur ou au plafond.

ACHTUNG: Während der Markiseninstallation können bei Bedarf weitere Bohrungen auf der Kassette ausgeführt werden, um die Wand- oder Deckenmontage zu ermöglichen.
Bitte beziehen Sie sich auf die Abmessungen und verwenden Sie die Schablonen der Ausführungen zur Wand- oder Deckenmontage.

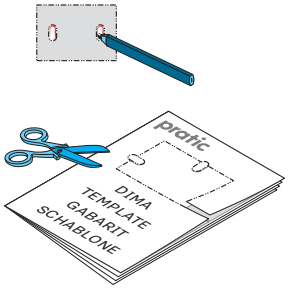

Per il corretto fissaggio a parete/soffitto è possibile utilizzare anche la dima di installazione allegata.

For a proper wall/ceiling installation, the attached installation template is also available.

Pour la correcte installation au mur/plafond, vous pouvez aussi utiliser la silhouette d'installation annexe.

Zur korrekten Wand-/Deckenbefestigung ist es möglich, auch die beiliegende Montageschablone zu verwenden.

9

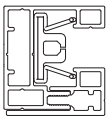

GUIDE
GUIDES
RAILS
FÜHRUNGSSHIENE

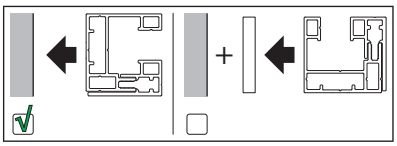

FISSAGGIO LATERALE
SIDE FIXING
FIXATION LATÉRALE
SEITLICHE BEFESTIGUNG

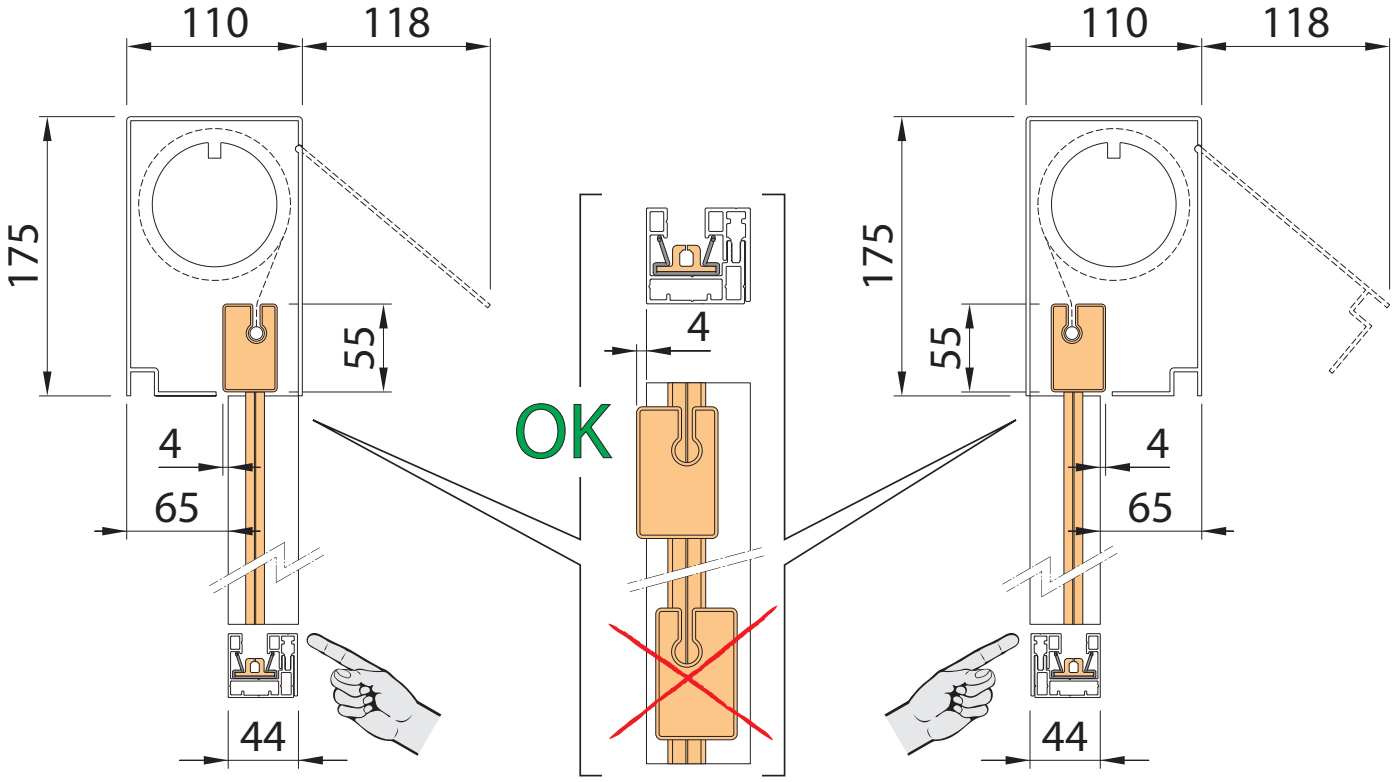

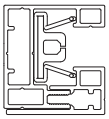

GUIDE
GUIDES
RAILS
FÜHRUNGSSHIENE

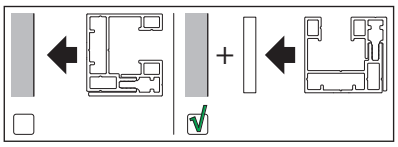

FISSAGGIO POSTERIORE
REAR FIXING
FIXATION ARRIÈRE
RÜCKSEITIGE BEFESTIGUNG

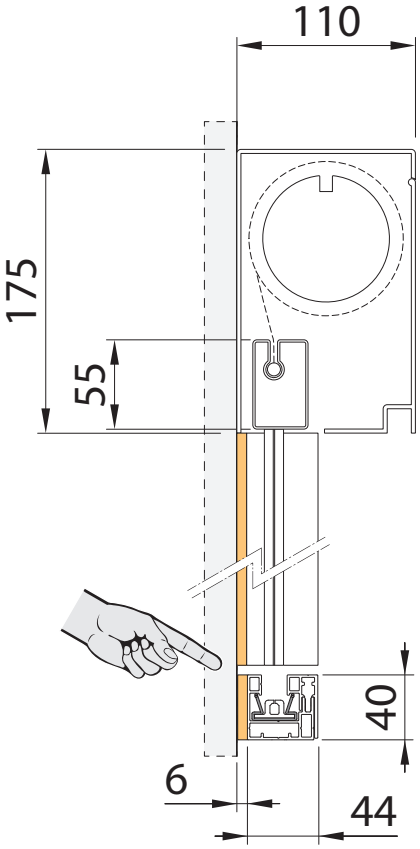

[Dimensioni in mm]
[Dimension in mm]
[Dimensions mm]
[Abmessungen in mm]

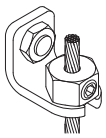

CAVI
CABLES
CABLES
KABEL

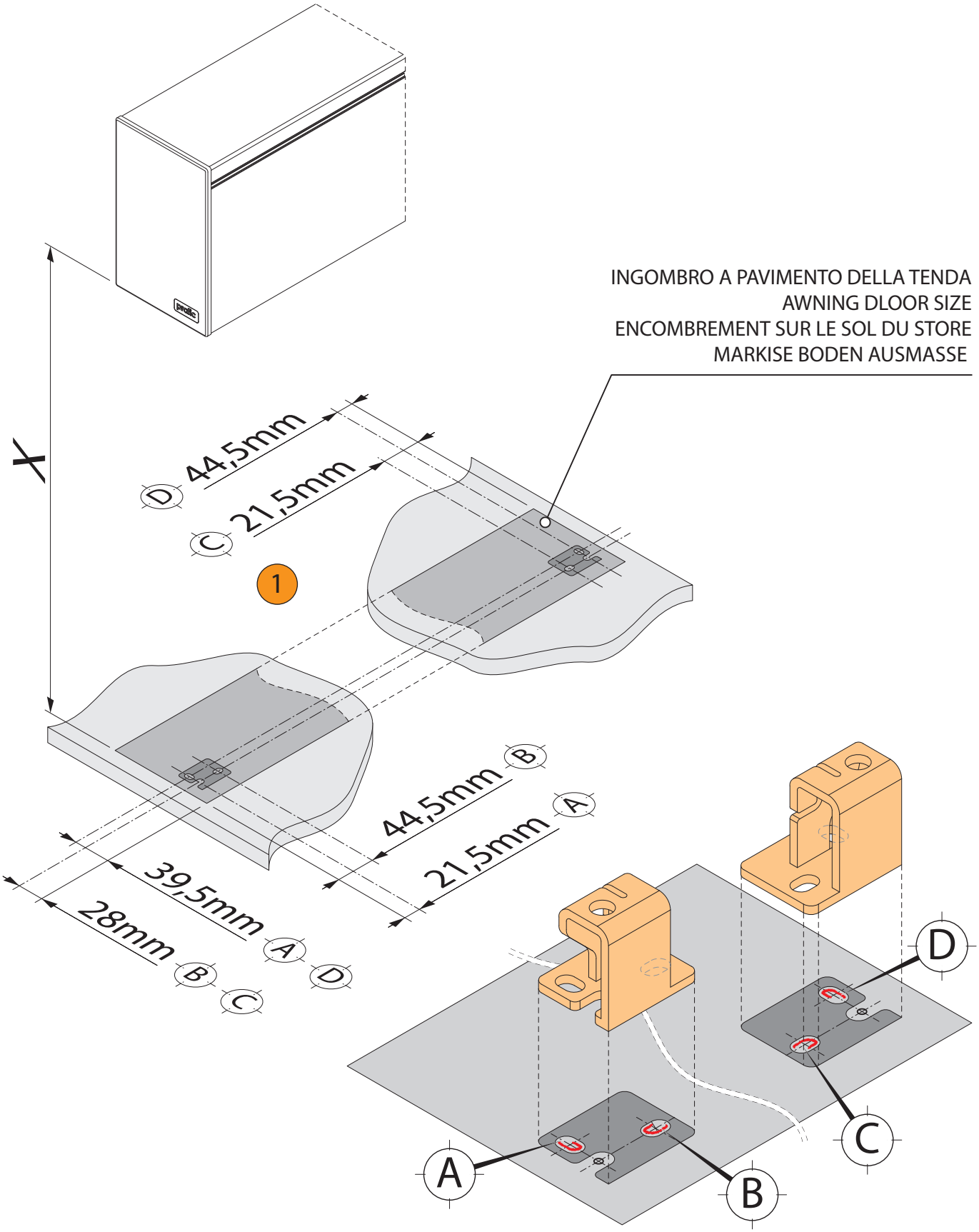

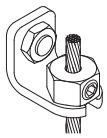

CAVI
CABLES
CABLES
KABEL

Staffe fissaggio a parete
Attachment bracket
Brides de fixation
Befestigungswandbügel

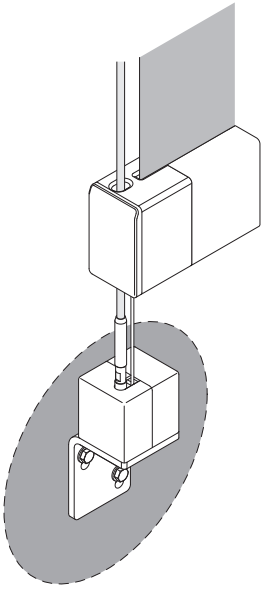

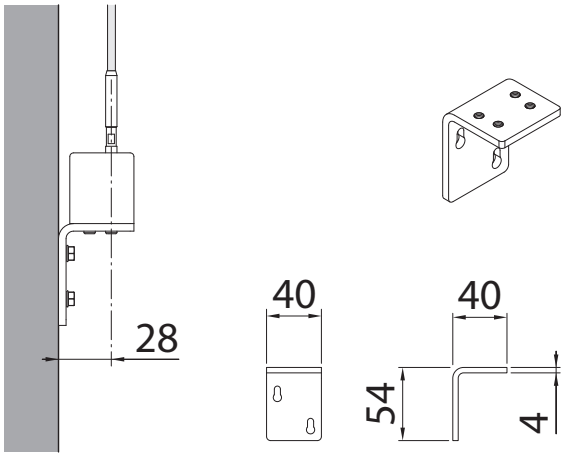

RIF. 6866

RIF. 6864

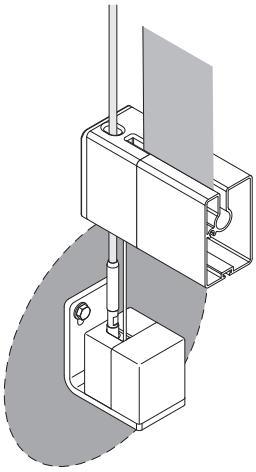

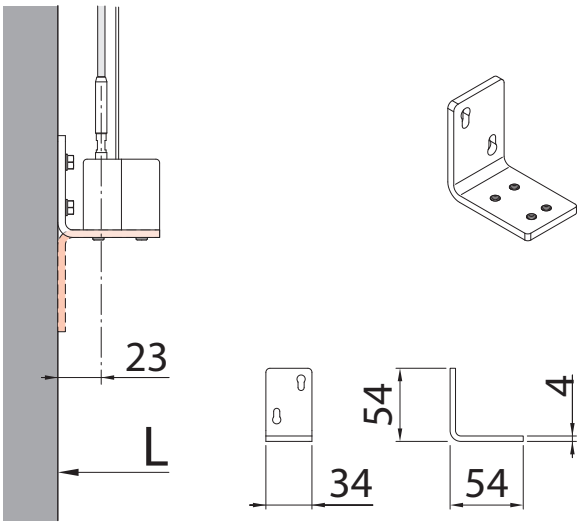

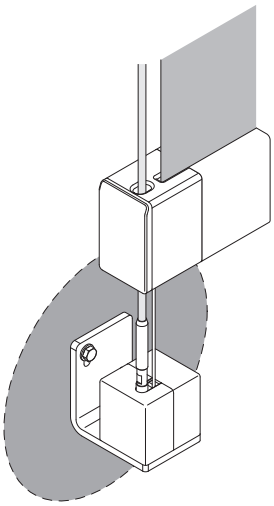

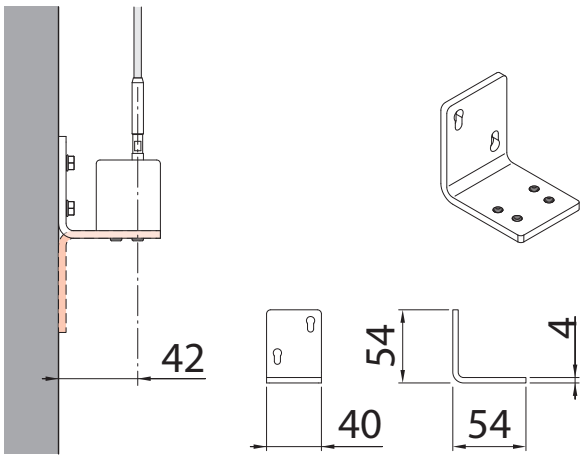

RIF. 6868

USCITA CAVO MOTORE / LED [Dimensioni in mm] **MOTOR CABLE / LED OUTPUT** [Dimension in mm]
SORTIE CABLE MOTEUR / LED [Dimensions mm] **MOTOR-/LEDKABELAUSTRITT** [Abmessungen in mm]

IT Versioni destre (Per le versioni sinistre, i collegamenti sono speculari)
EN Right-handed versions (in left-handed versions connections are symmetrical)
FR Versions droite (Les versions à gauche sont spéculaires)
DE Rechtsausführungen (in den Linksausführungen sind die Verbindungen symmetrisch)

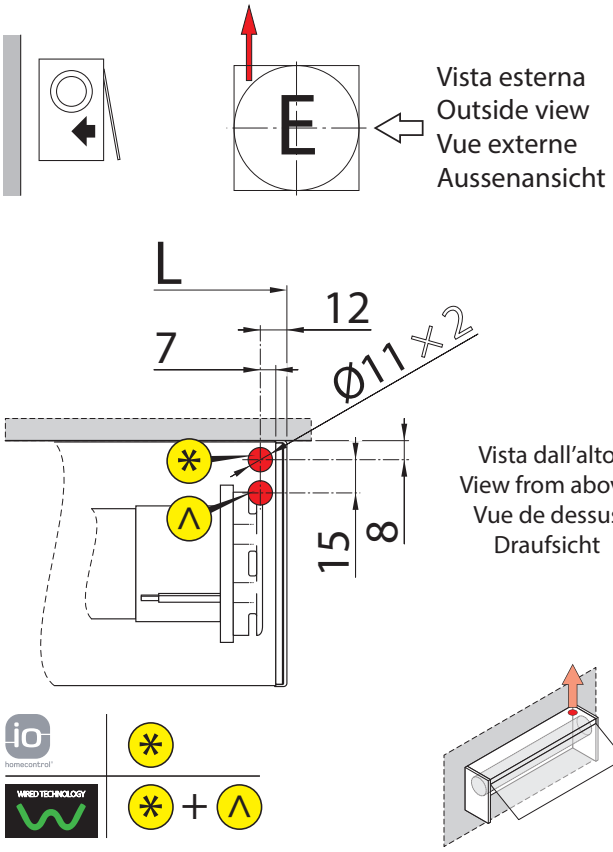

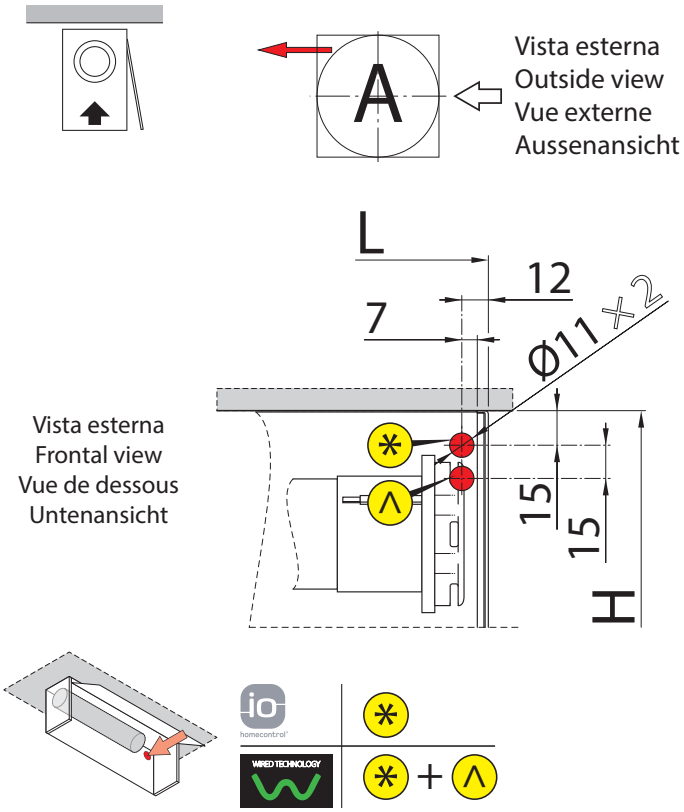

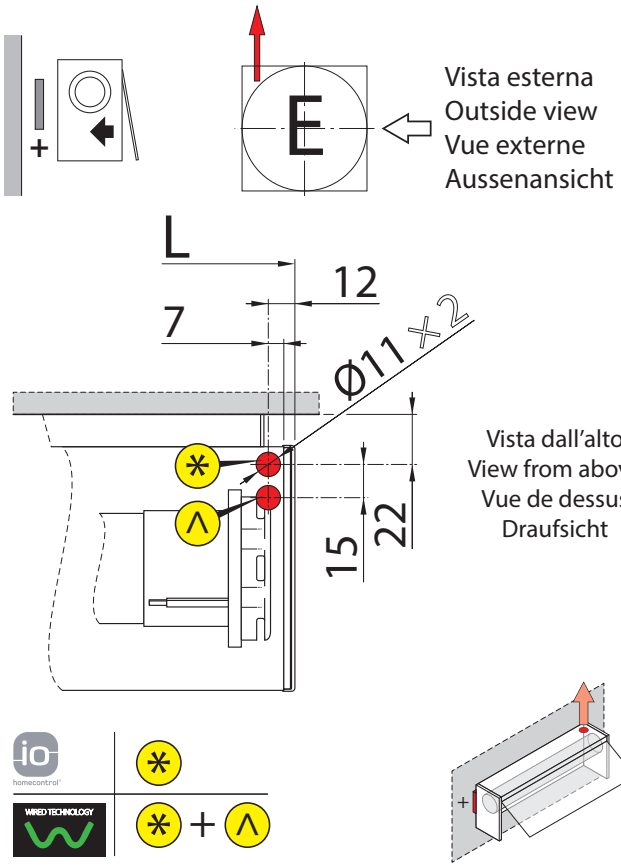

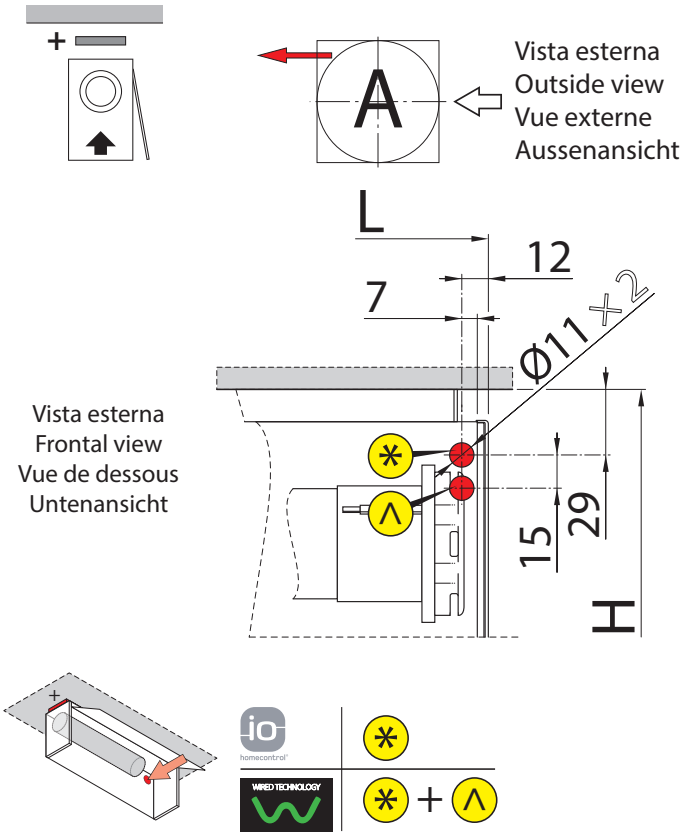

USCITA CAVO MOTORE / LED [Dimensioni in mm] **MOTOR CABLE / LED OUTPUT** [Dimension in mm]
SORTIE CABLE MOTEUR / LED [Dimensions mm] **MOTOR-/LEDKABELAUSTRITT** [Abmessungen in mm]
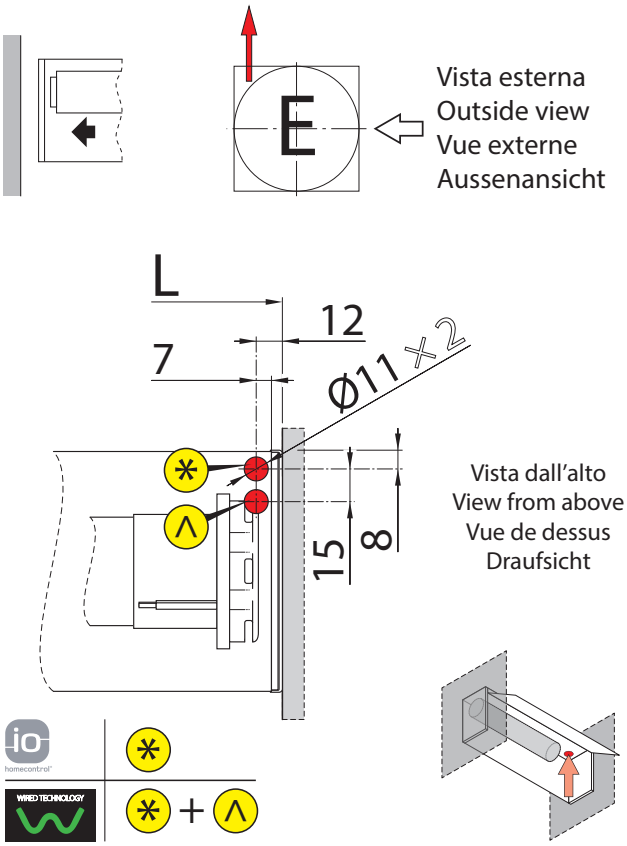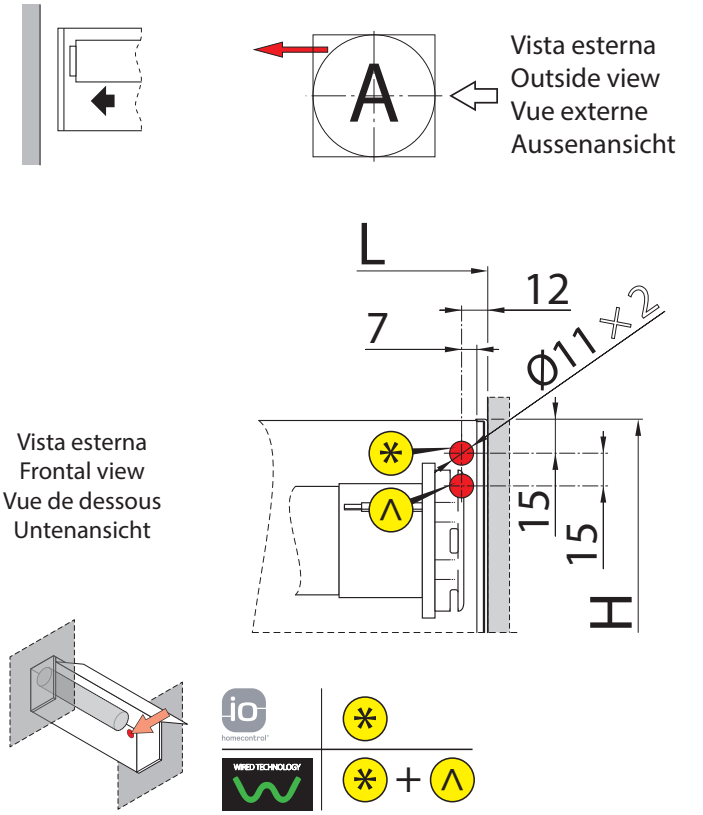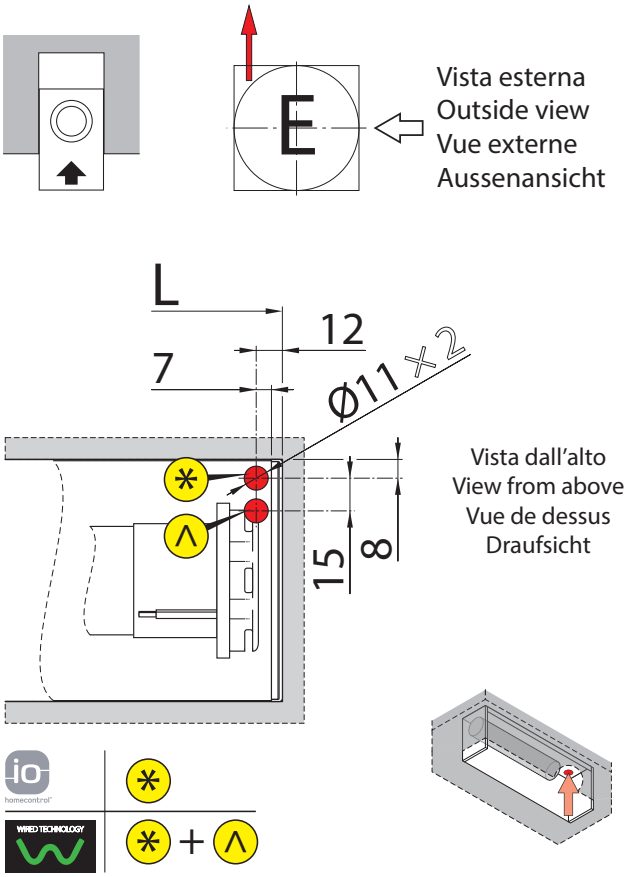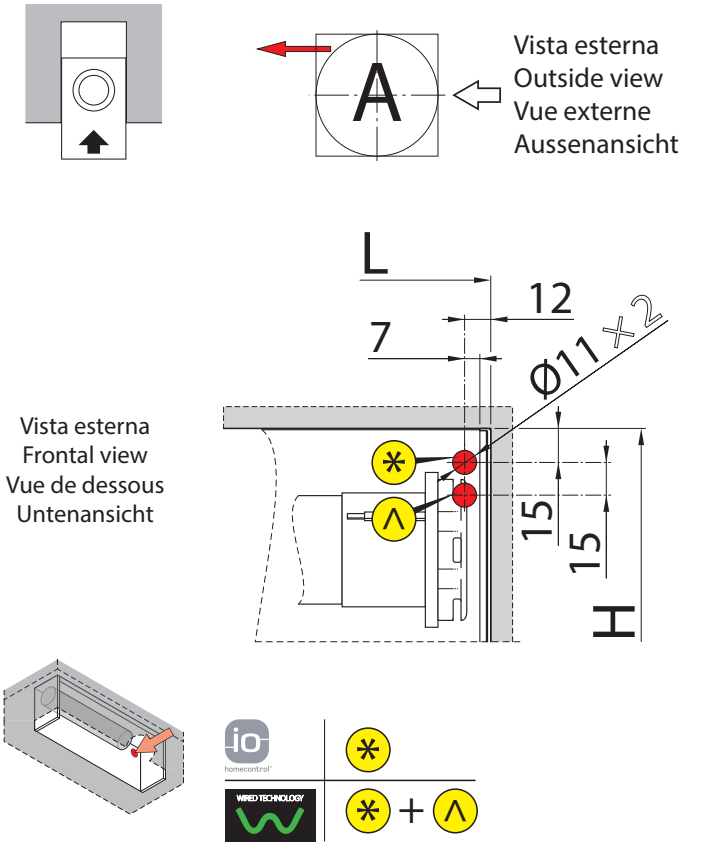
IT Versioni destre (Per le versioni sinistre, i collegamenti sono speculari)
EN Right-handed versions (in left-handed versions connections are symmetrical)
FR Versions droite (Les versions à gauche sont spéculaires)
DE Rechtsausführungen (in den Linksausführungen sind die Verbindungen symmetrisch)